Kanlux

MONSUN EOL100B
MONSUN EOL150B
TWISTER AOL100B
TWISTER AOL100T
TWISTER AOL120B
TWISTER AOL120T
CYKLON EOL100B
CYKLON EOL100P
CYKLON EOL100
CYKLON EOL100T
CYKLON EOL100HT
CYKLON EOL120B
CYKLON EOL120P
CYKLON EOL120
CYKLON EOL120T
CYKLON EOL120HT
CYKLON EOL150B
CYKLON EOL150P
CYKLON EOL150
CYKLON EOL150T
WIR WK-10
WIR WK-12
WIR WK-15

GB DE FR ES IT DK NL SE FI NO PL CZ SK HU RO/MD GR MK SI RS/HR BG RU/BY UA LT LV EE

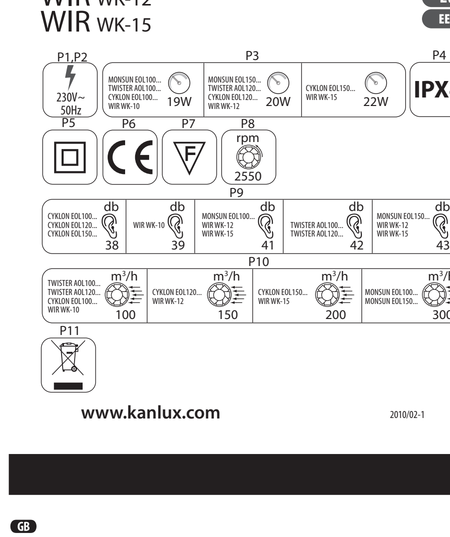

www.kanlux.com

2010/02-1

GB

INTENDED USE / APPLICATION
Product used for aiding gravity ventilation
MOUNTING
Read the manual before mounting. Mounting should be performed by an appropriately qualified person. Any activities to be done with disconnected power supply. Exercise particular caution. Mounting diagram: see pictures. Check for proper mechanical fastening and connection to electrical power prior to first use. The product can be connected to a supply network which meets energy quality standards as prescribed by law. Pay particular attention as depending on the mounting spot, reverse flow of gases from flues to a room might occur. In such case, appropriate countermeasures disabling the backflow of gas must be undertaken accounting for specific regulations. Product should only be connecter to a wiring system which has a device (appropriate switch) enabling disconnecting from a power supply. This appliance should have contact gaps on all the poles ensuring full disconnection in the case of category III overvoltage. Disconnecting device should be placed in the wiring system according to regulations regarding construction of such system. Product should be mounted at the right height, i.e. one guaranteeing no contact with a fan from users, children, pets, etc. Product can be mounted in rooms which have individual ventilation ducts, accounting for specific regulations.
FUNCTIONAL CHARACTERISTICS
Product for indoor use. Product doesn't have a switch that can be pulled (string led from the lower part of the fan) which enables switching on and off the product (product labelled with letter B). Product equipped with an electrical photocell (letter P in product labelling). Product powers up automatically. When there is a change in luminance in the room in which the product is mounted, or after powering up the switch: see pictures. The time lag can be set by means of switches # 1,2,3: see pictures. Mode of operation can be set by means of switch # 4. (1- setting "ON") - start up after switching off the light. (2 - setting "OFF") - start up after switching on the light. Sensitivity of photocell system is adjusted with the switch 5. Use the "ON" setting in dark rooms, and the "OFF" setting in rooms with poor lighting. Product not appropriate for rooms with a window. Product equipped with electrical system with time system (letter T in product labelling). Control by means of a control switch connected to electrical switch: see pictures. The time lag occurs by setting the potentiometer: see pictures. Attention: As a rule, potentiometer is at minimal setting (0min). When connecting to the network for the first time, the product will switch off as late as after few dozen seconds to several minutes. Product equipped with electrical system with humidity sensor (letters HT in product labelling). Automatic power-up occurs once the level of air humidity set in the product is reached or after powering up the switch, see pictures. Trip-out occurs after the set time lag counted from the moment when the set level of air humidity in the room is reached. The level of humidity is set my means of a potentiometer (WILG or H): see pictures. The time delay is set by means of a potentiometer (CZAS or T): see pictures. Trip-out occurs after the set time lag: see pictures. Attention: As a rule, the potentiometer "WILG or H" is set to a middle position, and the potentiometer "CZAS or T" to a minimal position. ATTENTION. After setting the time lag to 0 min, the product powers up for few dozen seconds. After trip-out the products continues to work for the time set in time lag. Do not use neon lamp or LED switches to power up fans equipped with electrical systems. Product equipped with a shutter which automatically closes when the product is not in use (regarding products labelled AOL)
USAGE GUIDELINES / MAINTENANCE
Any maintenance work must be done when the product is disconnected from power supply. Do not cover the product. Product not appropriate for industrial purposes. Product to be used in a moderate climate. Product has a rotor blade shield that can be dismantled. Using the product without the shield is forbidden. Product can be cleaned with a damp cloth and a small quantity of detergent. The disassembled frontal panel can be washed under running water. Product is not designed to be used in a room with temperature >40°C
EXPLANATIONS OF SYMBOLS USED
P1: Rated voltage.
P2: Frequency.
P3: Rated power.
P4: Protection against splashing water provided.
P5: Class II. A product in which protection against electric shock is provided not only through basic insulation, but also double or reinforced insulation.
P6: Product meets the requirements of EU directives.
P7: This symbol means that the product can be installed and operated in/on a surface made of materials which are normally flammable.
P8:The number of turns per minute.
P9: Noise level.
P10: Product capacity.
ENVIRONMENTAL PROTECTION
Keep your environment clean. Segregation of post-packaging waste is recommended.
P11: This labelling indicates the requirement to selectively collect waste electronic and electrical equipment. Products labelled in this way must not be disposed of in the same way as other waste under the threat of a fine. These products may be harmful to the natural environment and health, and require a special form of recycling/ neutralising.
The labelling indicates the requirement to selectively collect waste electronic and electrical equipment, as well as all kinds of batteries. Products labelled in this way must not be disposed of in the same way as other waste under the threat of a fine. Products labelled in this way should be returned to a collection facility for waste electrical and electronic goods. Information on collection centres is provided by local authorities or sellers of such goods. Used items can also be returned to the seller when new product is purchased, in quantity no larger than the purchased item of the same type. The above rules regard the EU area. In the case of other countries, regulations in force in a given country must be applied. Contacting the distributor of our products in a given area is recommended.
COMMENTS/GUIDELINES
Failure to follow these instructions may result in e.g. fire, burns, electrical shock, physical injury and other material and non-material damage. For more information about Kanlux products visit www.kanlux.com
Kanlux S.A. shall not be responsible for any damage resulting from the failure to follow these instructions.

DE

VERWENDUNG / ANWENDUNG
Produkt zur Unterstützung der Schwerkraftlüftung.
MONTAGE
Lesen Sie vor der Montage die Anleitung. Die Montage sollte von einer Person durchgeführt werden, welche die erforderliche Befugnis hat. Alle Tätigkeiten sind bei abgeschalteter Energieversorgung durchzuführen. Besondere Vorsicht ist zu wahren. Montageschema: s. Zeichnungen. Vor der Inbetriebnahme muss die ordnungsgemäße mechanische Befestigung und der elektrische Anschluss geprüft werden. Das Produkt kann an ein Elektrizitätsnetz angeschlossen werden, das die gesetzlich festgelegten Energiestandards erfüllt. Es ist darauf zu achten, dass es abhängig vom Installationsort zu einem Rückströmen von Gasen aus Abgaskanälen in die Räume kommen kann. In solcher einer Situation sind geeignete Maßnahmen zu treffen, die ein Rückströmen solcher Gase unter Berücksichtigung der jeweiligen Vorschriften verhindern. Das Produkt darf nur an eine Elektroinstalation angeschlossen werden, die eine Vorrichtung (entsprechender Ausschalter) hat, die eine Trennung von der Stromversorgung ermöglicht. Die Anlage muss Kontaktsperren an allen Polen besitzen, welche ein vollständiges Abschalten bei Kurzschlüssen der Kategorie III ermöglichen. Die Abschaltanlage muss gemäß der den Bau einer solchen Anlage betreffenden Vorschriften in der Elektroinstalation angebracht sein. Das Produkt muss in einer entsprechenden Höhe montiert werden, d.h. einer Höhe, welche einen direkten Kontakt mit dem Ventilator durch Benutzer, Kinder, Haustiere usw. verhindert. Das Produkt kann man unter Beachtung der jeweiligen Bedingungen in Räumen montieren, welche über individuelle Lüftungskanäle verfügen.
FUNKTIONELLE EIGENSCHAFTEN
Produkt zur Verwendung im Innenbereich. Das Produkt besitzt keinen Zugschalter (Schnur, die an den unteren Teil des Ventilators führt), der ein An- und Ausschalten ermöglicht (in der Bezeichnung des Produkts erscheint der Buchstabe B). Das Produkt verfügt über ein elektrisches System mit Fotozelle (in der Bezeichnung des Produkts erscheint der Buchstabe P). Die Einschaltung des Produkts erfolgt automatisch. Unter dem Einfluss einer Veränderung der Leuchtintensität in dem Raum, in dem das Produkt installiert wurde, oder nach dem Einschalten des Schalters : s. Abbildungen. Die Zeitverzögerung kann man mit Hilfe der Schalter Nr. 1, 2 und 3 einstellen: s. Abbildungen. Mit Hilfe des Schalters Nr. 4 kann man den Arbeitsmodus einstellen: (1- Position "ON") - die Inbetriebsetzung erfolgt nach dem Ausschalten des Lichts. (2 - Position "OFF") - die Inbetriebsetzung erfolgt nach dem Ausschalten des Lichts. Mit dem Schalter Nr. 5 wird die Empfindlichkeit des Fotozellensystems eingestellt. Die Position "ON" für dunkle Räume verwenden, die Position "OFF" für schwach beleuchtete Räume verwenden. Das Produkt ist nicht für Räume mit Fenster geeignet.
Das Produkt ist mit einem elekronischen System mit Zeitsystem ausgestattet (in der Bezeichnung des Produkts erscheint der Buchstabe T). Die Steuerung erfolgt über den Anschluss der Steuereinheit an die elektronische Steuerung: s. Abbildungen. Die Zeitverzögerung erfolgt durch die Einstellung des Potentiometers: s. Abbildungen. Achtung. Standardgemäß ist das Potentiometer auf die Minimalposition eingestellt (0 Min.). Nach dem ersten Anschließen an das Stromnetz schaltet sich das Produkt erst nach längerer Zeit (30 Sek. bis einige Minuten) ab. Das Produkt ist mit einem elektronischen System mit Feuchtigkeitsfühler ausgestattet (in der Bezeichnung des Produkts erscheint der Buchstabe HT). Das Einschalten erfolgt selbstständig nach Erreichen eines auf dem Produkt eingestellen Luftfeuchtigkeits-Niveau oder nach Einschalten des Schalters: s. Abbildungen. Das Ausschalten erfolgt gemäß der eingestellten Zeitverzögerung, die nach Erreichen des eingestellten Luftfeuchtigkeits-Niveaus im Raum gezählt wird. Das Feuchtigkeitsniveau wird mit Hilfe des Potentiometers eingestellt (WILG oder H): s. Abbildungen. Die Zeitverzögerung wird mit Hilfe des Potentiometers eingestellt (CZAS oder T): s. Abbildungen. Das Ausschalten erfolgt gemäß der eingestellten Verzögerung: s. Abbildungen. Achtung. Standardgemäß ist das Potentiometer "WILG oder H" auf mittlere Position gestellt, das Potentiometer "CZAS oder T" auf Minimalposition. ACHTUNG. Bei der Einstellung der Zeitverzögerung auf die Position 0 Min. schaltet sich das Produkt für 20-60 Sekunden ein. Nach dem Ausschalten arbeitet das Produkt weiterhin gemäß der eingestellten Zeitverzögerung. Zum Einschalten von mit elektronischen Systemen ausgestatteten Ventilatoren dürfen keine Glimmschalter oder Schalter mit LED-Dioden verwendet werden. Das Produkt ist mit Jalousien ausgestattet, die sich nach Beendigung der Arbeit automatisch schließen (die betrifft Produkte, die mit AOL gekennzeichnet sind).
BETRIEBSHINWEISE / WARTUNG
Die Wartung bei abgeschalteter Energieversorgung durchführen. Das Produkt nicht bedecken. Das Produkt ist nicht für den Industriegebrauch bestimmt. Das Produkt ist für den Gebrauch in gemäßigtem Klima bestimmt. Das Produkt besitzt eine demontierte Abdeckung der Rotorblätter. Die Verwendung des Produkts ohne montierter Abdeckung ist verboten.
Das Produkt kann mich feuchten Tüchern und wenig Reinigungsmittel gereinigt werden. Die demontierte vordere Konsole kann unter laufendem Wasser gereinigt werden. Das Produkt ist nicht zum Betrieb in Räumen mit einer Temperatur von >40°C vorgesehen.
ERLÄUTERUNGEN ZU DEN VERWENDETEN MARKIERUNGEN UND SYMBOLEN
P1: Nennspannung
P2: Frequenz
P3: Nennleistung
P4: Geschützt gegen Spritzwasser.
P5: Klasse II. Produkt, bei dem als Schutz vor elektrischem Schlag außer der Grundisolierung auch eine doppelte oder verstärkte Isolierung verwendet wird.
P6: Das Produkt erfüllt die Anforderungen der EU-Richtlinien
P7: Das Symbol bedeutet, dass das Produkt auf einer Unterlage aus normal brennbarem Material installiert und verwendet werden kann.
P8: Umdrehungen pro Minute
P9: Lautstärke-Niveau
P10: Leistung des Produkts
UMWELTSCHUTZ
Auf Sauberkeit und die Umwelt achten. Wir empfehlen die Trennung der Verpackungsabfälle.
P11: Diese Kennzeichnung weist auf die Notwendigkeit hin, gebrauchte elektrische und elektronische Geräte selektiv zu sammeln. Solche gekennzeichneten Produkte dürfen nicht zusammen mit normalem Müll entsorgt werden. Bei Zuwiederhandlung droht eine Geldstrafe. Diese Produkte können schädlich für die Umwelt und die menschliche Gesundheit sein und erfordern eine spezielle Form der Umwandlung / der Rückgewinnung / des Recyclings / der Unschädlichbarmachung. Die Bezeichnung weist auf die Notwendigkeit hin, gebrauchte Elektrogeräte und elektronische Geräte sowie Batterien und Akkus getrennt zu sammeln. Auf diese Weise markierte Produkte darf man unter Androhung einer Geldstraße nicht zusammen mit anderen Abfällen zum Hausmüll geben. Auf diese Weise markierte Produkte müssen einem Sammelpunkt von gebrauchten elektrischen oder elektronsichen Geräten zugeführt werden. Informationen zu Sammel-/Abholpunkten erteilen die lokalen Behörden oder die Verkäufer dieser Produkte. Gebrauchte Produkte können auch an den Verkäufer zurückgegeben werden, wenn die Zahl der alten die der neu gekauften nicht übersteigt. Die o.g. Prinzipien betreffen das Gebiet der EU. Im Falle anderer Länder sind die rechtlichen Bestimmungen des jeweiligen Landes anzuwenden. Wir empfehlen, den Händler unseres Produkts im jeweiligen Gebiet zu kontaktieren.
ANMERKUNGEN / HINWEISE
Die Nichtbeachtung der Empfehlungen der vorliegenden Hinweise kann u.a. zu Bränden, Verbrennungen, Stromschlägen, physischen Verletzungen und anderen materiellen und immateriellen Schäden führen. Zusätzliche Informationen zu den Produkten der Marke Kanlux sind auf der Seite www.kanlux.com erhältlich.
Kanlux S.A. haftet nicht für Schäden, die aus dem Nichtbeachten der Empfehlungen der vorliegenden Hinweise resultieren.

FR

DESTINATION / APPLICATION
Produit destiné à assister l'aération statique.
INSTALLATION
Avant de commecner l'installation lisez le mode d'emploi. Installation doit être effectuée par une personne possédant les certificats d'aptitude convenables. Toutes les opérations doivent être effectuées avec la tension débranchée. Il faut rester très prudent. Schéma de l'installation: voir les images. Avant la première mise en marche il faut s'assurer si le fixage mecanique est correct ainsi que la connection électrique. Produit peut être branché au réseau d'alimentation qui est conforme aux standards de qualité d'energie définis par la loi.
Il faut faire attention qu'en fonction de l'endroit de la mise en place il peut apparaître le flux régressif des gaz au local provenant des conduits de fumée. Dans une telle situation il est nécessaire de prendre les démarches rendant impossible le flux régressif de tels gaz compte tenu des dispositions particulières. Le produit doit n'être raccroché qu'à l'installation électrique possédant le dispositif (interrupteur approprié) rendant possible la coupure de la source d'alimentation. Le dispositif doit posséder les intervalles de contact sur tous les pôles assurant la coupure complète dans toutes les conditions de surtension de catégorie III. Le dispositif de coupure doit être mis dans l'installation électrique conformément aux dispositions relatives à la construction d'une telle installation. Le produit doit être monté à une hauteur appropriée à savoir à l'hauteur garantissant l'impossibilité du contact direct avec le ventilateur par les utilisateurs, enfants, animaux domestiques etc. Le produit peut être monté dans les locaux qui possèdent les conduits de ventilation individuels compte tenu des dispositions particulières.
CARACTERISTIQUES FONCTIONELLES
Utiliser le produit uniquement à l'intérieur des locaux. Le produit ne possède pas d'interrupteur tiré (une ficelle sortant de la partie inférieure du ventilateur) qui rend possible de mettre en marche/arrêt le produit (sur le marquage du produit il y a une lettre B). Le produit est équipé du circuit électronique avec la photocellule (sur le marquage du produit il y a une lettre P). La mise en marche du produit se fait automatiquement. Sous l'influence du changement de l'intensité de l'éclairage dans le local où le produit a été mis en place ou bien après la mise en marche de l'interrupteur: voir les images. Il est possible d'obtenir le retard temporel à l'aide des commutateurs n° 1,2,3: voir les images. Le mode de travail est défini à l'aide du commutateur n°4: (1- position "ON") – mise en marche se fait après avoir éteint la lumière (2 - position "OFF") – mise en arrêt se fait après avoir allumé la lumière. Le commutateur n° 5 permet de régler la sensibilité de la photocellule. La position "ON" est à utiliser pour les locaux obscurs, la position "OFF" est à utiliser pour les locaux peu éclairés. Le produit n'est pas adapté aux locaux avec la fenêtre. Le produit est équipé du circuit électronique avec le circuit temporel (sur le marquage du produit il y a une lettre T).
La commande se fait par le raccordement du système de commande à l'interrupteur: voir les images. Le retard temporel se fait après le réglage du potentiomètre: voir les images. Note: le potentiomètre est réglé par défaut dans sa position minimale (0 min). Lors du premier raccordement au réseau le produit se met en marche au bout de quelques secondes à quelques minutes. Le produit est équipé du circuit électronique avec le capteur d'humidité (sur le marquage du produit il y a une lettre HT). La mise en marche se fait automatiquement une fois le niveau d'humidité d'air réglé sur le produit atteint ou bien après la mise en marche de l'interrupteur: voir les images. Mise en arrêt se fait une fois le temps de retard défini écoulé compté après avoir atteint le niveau d'humidité d'air défini dans le local. Le niveau d'humidité est réglé à l'aide du potentiomètre (HUMID ou H): voir les images. Le retard temporel est réglé à l'aide du potentiomètre (TEMP ou T): voir les images. La mise en arrêt se fait après le temps de retard défini: voir les images. Note: le potentiomètre "HUMID ou H" est réglé par défaut dans sa position centrale et le potentiomètre "TEMP ou T" dans sa position minimale. NOTE: lors du réglage du temps de retard dans la positon 0 min. le produit se met en marche pour quelques secondes. Après la mise en arrêt le produit fonctionne toujours pendant le temps défini sur le retard temporel.
Pour mettre en marche les ventilateurs équipés des circuits électroniques il ne faut pas utiliser les interrupteurs au néon ou à diode LED. Le produit est équipé du volet automatique se fermant à la fin du fonctionnement (concerne les produits avec le marquage AOL)
RECOMMENDATIONS D'EXPLOITATION / MAINTENANCE
Maintenance doit être effectuée avec l'alimentation débranchée. Ne pas couvrir le produit. Le produit n'est pas destiné à des fins industrielles. Le produit est destiné à l'usage dans le climat modéré. Le produit possède la protection démontable des aubes du rotor. L'utilisation du produit sans protection montée est interdite. Le produit peut être nettoyé à l'aide du tissu mouillé avec une petite quantité du détergent. Il est possible de laver le bac avant à l'aide de l'eau courante. Le produit n'est pas destiné à fonctionner dans le local où il y a de la température >40°C
EXPLICATION DES MARQUAGES ET DES SYMBOLES UTILISES
P1: Tension nominale
P:2 Fréquence
P3: Puissance nominale
P4: Protection contre les giclées d'eau.
P5: 2ème classe. Produit où la protection contre la commotion électrique est assurée, outre l'isolement de base, l'isolement double ourenforcé appliqué.
P6: Produit conforme aux Directives de lUnion Européenne (UE)
P7: Symbole signifie la possibilité de l'installation et de l'utilisation du produit dans/sur le sous-sol en materiel normalement combustible.
P8: Nombre de tours en minutes.
P9: Niveau de volume
P10: Capacité du produit
PROTECTION DE L'ENVIRONNEMENT
Gardez la propreté et protégez l'environnement. La segrégation des déchets d'emballage est recommandée.
P11: Ce marquage indique la nécessité de la collecte selective des appareils électriques et électroniques usés. Les produits marqués de cette façon ne peuvent pas, sous la peine d'amende, être jetés aux poubelles avec les déchets ordinaires. Ces produits peuvent être nuisibles pour l'environnement et pour la santé des hommes, il exigent les formes spéciales de la transformation / de la récupération / du recyclage et de la neutralisation. Le marquage indique la nécessité du regroupement sélectif du matériel électrique et électronique usé ainsi que des piles et accumulateurs. Produits marqués de cette façon ne peuvent pas être jetés dans les poubelles ensemble avec d'autres déchets sous peine d'amende. Produits marqués de cette façon doivent être rendus aux points de ramassage du matériel électrique et électronique usé. Informations sur les points de ramassage /réception sont données par les autorités locales ou le vendeur de ce type de matériel. Matériel usé peut être aussi rendu au vendeur en cas de l'achat de nouveau matériel en quantité inférieur ou égal au nouveau matériel acheté du même type. Susdits principes concernent le territoire de l'Union Européenne. En cas d'autres pays appliquer les dispositions en vigueur dans un pays concerné. Nous recommandons de contacter le distributeur de notre produit dans le territoire concerné.
REMARQUES / INDICATIONS
La non observation des indications du présent ,ode d'emploi peut entraîner par exemple aux incendies, aux brûlures, à la commotion électrique, aux lésions physiques et aux autres dommages matériels et immateriels. Les informations supplémentaires concérnant les produits de la marque Kanlux sont accessibles sur le site : www.kanlux.com
Kanlux S.A. n'encourt pas de responsabilité pour les dommages résultant de la non observation du présent mode d'emploi.

ES

DESTINACIÓN/USO
El producto destinado para asistir a la ventilación gravitacional.
INSTALACIÓN
Antes de empezar la instalación lea la instrucción. La instalación debe se realizada por una persona autorizada. Todas las tareas deben ser ejecutadas con la alimentación desconectada. Hay que tener máximo cuidado. Esquema de instalación: véase los dibujos.
Antes de empezar el primer uso hay que asegurarse que la fijación mecánica y conexión eléctrica son correctas. El producto puede ser conectado con la red de alimentación que cumpla con los estándares de calidad de energía definidos en la normativa vigente. Hay que prestar atención al lugar de la instalación, porque en el caso de una mala ubicación los gases pueden penetrar el local (flujo contracorriente), saliendo de los canales de humo
En tal situación hay que tomar medidas que impidan el flujo contracorriente de estos gases tomando en cuenta la correspondiente normativa vigente. El producto debe ser conectado sólo a una instalación eléctrica que tenga un dispositivo (desconectador apropiado) que facilite la desconexión de la fuente de alimentación. Este aparato/dispositivo debe tener distancias entre contactos en todos los polos que aseguren la desconexión entera en las condiciones de sobretensión de 3a categoría. El dispositivo que desconecta debe ser instalado en la instalación eléctrica, de acuerdo con la normativa relativa a la construcción de tal instalación. El producto debe ser instalado en una altura adecuada, es decir en una altura que impide el contacto de los usuarios, los niños o los animales domésticos, etc. con el ventilador. El producto puede ser instalado en los locales o habitaciones que tienen los conductos separados de ventilación, tomando en cuenta la normativa vigente.
DATOS DE FUNCIONAMIENTO
Usar el producto dentro de los locales. El producto no tiene conectador tirante (un cordón que sale de la parte inferior del ventilador), que permita conectar y desconectar el producto (letra B indicada en la lista de símbolos usados). El producto dotado del sistema electrónico con una fotocélula (letra P indicada en la lista de símbolos usados). La conexión del producto tiene forma automática. Cuando se dé una modificación en la tensión del alumbrado en un local donde el producto está instalado, o tras conectar un conectador: véase los dibujos. Se puede ajustar el retraso temporal por medio de los conmutadores número 1, 2, 3: véase los dibujos. Por medio del conmutador 4 se puede ajustar el modo de trabajo: (1- posición "ON") - al apagar la luz se da la puesta en marcha.
(2 - posición "OFF") - al encender la luz se da la puesta en marcha. Con el conmutador número 5 se regula la sensibilidad del sistema de fotocélula. La posición "ON" usar en los locales oscuros, la posición "OFF" usar en los lugares de poca luz. El producto no es adecuado para los locales con una ventana. El producto dotado del sistema electrónico con ajuste temporal (letra T indicada en la lista de símbolos usados). Se controla el producto a través de conectar el combinador al conectador eléctrico: véase los dibujos.
El retraso temporal se regula por medio del ajuste de potenciómetro: véase los dibujos.
Atención: El potenciómetro está puesto en una posición estándar mínima (0 min). Al conectar primeramente con la red el producto se apaga sólo después de varias decenas de segundos hasta algunos minutos. El producto dotado del sistema electrónico con el captador de humedad (letras HT indicadas en la lista de símbolos usados). Se da la conexión automáticamente al alcanzar el nivel de humedad del aire indicado en el producto o tras conectar el conectador: véase los dibujos. El producto se desconecta al pasar el tiempo de retraso fijado, contado después de alcanzar el nivel de humedad del aire establecido en el local. El nivel de humedad se regula por medio del potenciómetro (WILG o H): véase los dibujos. El retraso temporal se regula por medio del potenciómetro (CZAS o T): véase los dibujos. El producto se desconecta al pasar el tiempo de retraso fijado: véase los dibujos.
Atención: El potenciómetro queda puesto en una posición estándar media "WILG o H", y el potenciometro "CZAS o T" en la posición mínima. ATENCIÓN: Al fijar el tiempo de retraso en la posición 0 min, el producto se pone en marcha por unas decenas de segundos. El producto al desconectarlo sigue trabajando durante el tiempo por el cual queda fijado el retraso temporal. Para conectar los ventiladores dotados de sistemas electrónicos no se debe usar los conectadores con las lámparas de neón o el diodo LED. El producto está dotado de una persiana que se arrolla automáticamente al terminar el trabajo (los productos marcados con AOL)
RECOMENDACIONES DE EXPLOTACIÓN / MANTENIMIENTO
Ejecutar los trabajos de mantenimiento con la alimentación desconectada. No tapar el producto. El producto no está destinado para el uso industrial. El producto está destinado para el uso en el clima templado. El producto tiene una protección de las aletas del rotor desmontable. Es prohibido el uso del producto sin la protección instalada. Es admisible limpiar el producto con un paño húmedo mojado del detergente. El panel frontal tras desmontarlo puede ser lavado en el agua corriente. El producto no está destinado para trabajar en un local con temperatura superior a 40°C
EXPLICACIÓN DE SIGNOS Y SÍMBOLOS USADOS
P1: Tensión nominal.
P2: Frecuencia.
P3: Potencia nominal.
P4: Protección contra el agua que salpica.
P5: Clase II. El producto en el cual la protección contra la descarga eléctrica cumple, aparte del aislamiento básico, el aislamiento doble o reforzado.
P6: El producto cumple los requisitos de las Directivas de la Unión Europea (UE) aplicables.
P7: El símbolo significa la posibilidad de instalar y usar el producto sobre una superficie del material que se quema normalmente.
P8: Número de rotaciones en un min.
P9: Nivel de volumen.
P10: Rendimiento del producto.
PROTECCIÓN DEL MEDIO AMBIENTE
Cuida la limpieza y el medio ambiente. Recomendamos la clasificación de deshechos que quedan de empaquetamiento.
P11: Esta señalización significa la necesidad de colección clasificada del equipo eléctrico y electrónico usado. Los productos con tal enmarcación no se debe tirar a la basura común so pena de multa, junto con otros deshechos. Estos productos pueden ser dañinos para el medio ambiente y la salud humana, requieren una forma especial de tratamiento / recuperación / reciclaje / neutralización. La señalización indica la necesidad de colección clasificada del equipo eléctrico y electrónico usado, así como de pilas y acumuladores. Los productos que llevan esta señalización no pueden ser tirados a la basura común junto con otros deshechos. Los productos con tal señalización deben ser devueltos a los establecimientos de colecta del equipo eléctrico o electrónico usado. Las autoridades locales o los vendedores de este tipo de equipos facilitan toda la información sobre los establecimientos de colecta/recogida del equipo usado. En el caso de la compra de un producto nuevo en una cantidad no mayor que el producto antiguo del mismo género, el equipo usado puede ser también devuelto al vendedor. Las antedichas normas se refieren a los estados miembros de la Unión Europea. En el caso de otros países hay que observar las normas vigentes en aquellos países. Aconsejamos que se pongan en contacto con el distribuidor de nuestros productos en el país re.
NOTAS / INDICACIONES
La inobservación de estas recomendaciones puede provocar, por ejemplo, un incendio, quemaduras, descargas eléctricas, lesiones físicas y otros daños materiales y no materiales. Informaciones adicionales sobre los productos de Kanlux se encuentran en la siguiente página web: www.kanlux.com
Kanlux S.A. no es responsable de los efectos que se desprenden de la inobservación de recomendaciones de esta instrucción.

IT

DESTINAZIONE / USO
Prodotto destinato a coadiuvare la ventilazione gravitazionale.
ASSEMBLAGGIO
Prima di procedere con l'assemblaggio si prega di consultare le istruzioni. L'assemblaggio deve essere effettuato da una persona con appropriata competenza. Eseguire qualsiasi operazione con l'alimentazione disinserita. E' necessario adottare particolare cautela. Schema di assemblaggio: vedi illustrazioni. Prima del primo utilizzo, occorre accertarsi che il fissaggio meccanico e il cablaggio elettrico siano corretti. Il prodotto può essere collegato ad una rete d'alimentazione che soddisfi gli standard di qualità energetici definiti dalla legislazione. Va rimarcato che, a seconda del luogo di installazione, può verificarsi un flusso inverso di gas verso l'interno dell'ambiente, provenienti dai tubi di scarico. In una tale situazione, devono essere adottati provvedimenti adeguati per impedire tale flusso inverso dei gas, con riguardo alle disposizioni specifiche. Il prodotto deve essere collegato solo ad un sistema elettrico che disponga di un dispositivo (un interruttore adeguato) che consenta una disconnessione dalla fonte di alimentazione. Questo dispositivo dovrebbe consentire l'interruzione su tutti i poli, garantendo una completa disconnessione in condizioni di sovratensioni di categoria III. Il dispositivo di interruzione deve essere collocato nel sistema elettrico in conformità con le norme che disciplinano la costruzione di tale impianto. Il prodotto deve essere montato ad un'altezza adeguata, ossia ad un'altezza tale da garantire che non vi sia alcuna possibilità di contatto diretto con la ventola da parte di utenti, bambini, animali domestici, ecc. Il prodotto può essere montato in ambienti che posseggano condotti di ventilazione individuali, con riguardo alle disposizioni specifiche.
CARATTERISTICHE FUNZIONALI
Prodotto da utilizzare in ambienti interni. Il prodotto dispone di un interruttore a tirante (cordoncino che fuoriesce dalla parte inferiore della ventola), che consente l'accensione e lo spegnimento del prodotto (nella denominazione del prodotto appare la lettera B). Il prodotto è dotato di un dispositivo elettronico con fotocellula (nella denominazione del prodotto appare la lettera P). La connessione del prodotto avviene automaticamente. Sotto l'influenza delle variazioni di intensità della luce nell'ambiente in cui è installato il prodotto, o dopo connessione dell'interruttore: vedi illustrazioni. Il tempo di ritardo può essere impostato mediante i commutatori n. 1, 2, 3: vedere le illustrazioni. Mediante il commutatore n. 4 può essere impostata la modalità di funzionamento: (1 - posizione "ON") – l'avviamento ha luogo dopo lo spegnimento della luce (2 - posizione "OFF") – l'avviamento ha luogo dopo l'accensione della luce. Con il commutatore n. 5 si imposta la sensibilità della fotocellula. Posizione "ON", da utilizzare per ambienti al buio, posizione "OFF", da utilizzare per ambienti in condizioni di scarsa illuminazione. Il prodotto non è adatto per ambienti con finestre. Il prodotto è dotato di un dispositivo elettronico con temporizzatore (nella denominazione del prodotto appare la lettera T). Il controllo si attua allacciando il combinatore al connettore elettrico: vedi illustrazioni. Il ritardo temporale si ottiene mediante impostazione del potenziometro: vedi illustrazioni. Attenzione. Il potenziometro ha un'impostazione predefinita al minimo (0 min). La prima volta che si collega alla rete, il prodotto si spegne solo dopo un tempo che va da poche decine di secondi a qualche minuto. Prodotto dotato di un dispositivo elettronico con sensore di umidità, (nella denominazione del prodotto appaiono le lettere HT). L'attivazione avviene automaticamente al raggiungimento del livello di umidità dell'aria impostato nel prodotto o dopo la connessione dell'interruttore: vedi illustrazioni. Lo spegnimento avviene dopo un tempo di ritardo preimpostato, contato dal raggiungimento del livello impostato di umidità nell'ambiente. Il livello di umidità è impostato mediante un potenziometro (WILG o H): vedi illustrazioni. Il tempo di ritardo è impostato mediante un potenziometro (CZAS o T): vedi illustrazioni. Lo spegnimento avviene dopo il tempo di ritardo impostato: vedi illustrazioni.
Attenzione. Il potenziometro "WILG o H" ha l'impostazione predefinita in posizione intermedia, e il potenziometro "CZAS o T" in posizione di minimo. ATTENZIONE. Con l'impostazione del ritardo in posizione 0 min, il prodotto si collega per alcune decine di secondi. Dopo lo spegnimento, il prodotto funziona ancora per il tempo di ritardo impostato. Non utilizzare i ventilatori dotati di sistemi elettronici in connessione con lampade al neon o a LED. Il prodotto è dotato di un'antina che si chiude automaticamente a fine funzionamento (solo i prodotti etichettati AOL)
RACCOMANDAZIONI D'USO E MANUTENZIONE
Eseguire la manutenzione solo con l'alimentazione disinserita. Non coprire il prodotto. Il prodotto non è destinato a scopi industriali. Il prodotto è stato progettato per l'uso in climi temperati. E' possibile asportare la protezione delle pale del rotore. E' vietato l'uso del prodotto privo della protezione della ventola. Il prodotto può essere pulito con un panno inumidito con piccole quantità di detergente. Il pannello frontale, previa rimozione, può essere lavato sotto l'acqua corrente. Il prodotto non è destinato al funzionamento in ambienti in cui vi è una temperatura > 40°C
SPIEGAZIONE DELLE INDICAZIONI E DEI SIMBOLI USATI
P1: Tensione nominale.
P2: Frequenza.
P3: Potenza nominale.
P4: Protezione contro i getti d'acqua.
P5: Classe II. Prodotto in cui la protezione contro la folgorazione è realizzata, oltre che con l'isolamento di base, con l'applicazione di un isolamento doppio o rinforzato.
P6: Il prodotto soddisfa i requisiti delle Direttive dell'Unione Europea (UE).
P7: Il simbolo indica la possibilità di installazione e utilizzo del prodotto su una base di materiale normalmente infiammabile.
P8: Numero di giri al min.
P9: Livello acustico .
P10: Prestazioni del prodotto.
PROTEZIONE AMBIENTALE
Prenditi cura della pulizia e dell'ambiente. Si consiglia la differenziazione degli imballaggi da smaltire
P11: Questa etichetta indica la necessità di raccolta differenziata dei rifiuti di apparecchiature elettriche ed elettroniche. I prodotti con questa etichetta, a pena di ammenda, non possono essere. Smaltiti nella spazzatura ordinaria insieme ad altri rifiuti. Questi prodotti possono essere dannosi per l'ambiente e la salute umana, e richiedono particolari forme di trattamento / recupero / riciclaggio / neutralizzazione. Questa etichetta indica la necessità di raccolta differenziata dei rifiuti di apparecchiature elettriche ed elettroniche, e di batterie e accumulatori. I prodotti con questa etichetta, a pena di ammenda, non possono essere smaltiti nella spazzatura ordinaria insieme ad altri rifiuti. I prodotti così etichettati devono essere smaltiti nei punti di raccolta dei rifiuti di apparecchiature elettriche ed elettroniche. Informazioni sui punti di raccolta/ritiro, sono disponibili presso le autorità locali o i rivenditori di tali attrezzature. Le attrezzature usate possono anche essere rese al rivenditore, in caso di acquisto di un nuovo prodotto, in quantità non maggiore dei nuovi prodotti dello stesso genere acquistati. Le regole di cui sopra si applicano nell'area dell'Unione Europea. Nel caso di altri paesi, è necessario utilizzare le norme giuridiche in vigore in quella nazione. Si consiglia di contattare il distributore del prodotto nella zona interessata.
AVVERTENZE / SUGGERIMENTI
Non attenendosi alle raccomandazioni di queste istruzioni si possono provocare, ad esempio, incendi, scottature, scosse elettriche, lesioni fisiche e altri danni materiali e immateriali. Ulteriori informazioni sui prodotti con marchio Kanlux sono disponibili all'indirizzo: www.kanlux.com
Kanlux S.A. non si assume alcuna responsabilità per le conseguenze scaturenti dall'inosservanza delle prescrizioni contenute in queste istruzioni.

DK

BESTEMMELSE / ANVENDELSE
Produktet egner sig til støtte af tyngdekraft ventilation.
MONTAGE
Læs venligst vejledning før De begynder at montere. Montagen skal foretages af en autoriseret installatør. Afbryd altid strømmen inden installation, vedligeholdelse og reparation påbegyndes. Installationen skal udføres med særlig forsigtighed. Montageskema: se figurerne. Før produktet benyttes første gang kontrolleres der, om produktet er blevet monteret og tilsluttet til spænding korrekt. Produktet kan tilsluttes til et forsyningsnet, der opfylder energikvalitetsstandarder ifølge loven. Læg især mærke til, at der kan opstå tilbagegående gasstrømme på installationsstedet. I sådan tilfælde bør man gør alt for at stoppe tilbagegående gasstrømme. Man bør tage i hensyn alle særlige bestemmelser. Produktet bør kun installeres til elektrisk installation, der har en passende strømafbryder, hvilken giver mulighed for at afbryde strømforsyning. Produktet bør have pauser mellem relækontakter på alle poler. Det bør sikre en fuldstændig frakobling fra strømforsyningen i tilfælde af overspænding kategori 3. Afbryder bør installeres i overensstemmelse med reglerne angående den slags installation. Produktet skal være monteret i en passende højde, dvs. ventilatoren bør ikke være i direkt kontakt med dens brugere, børn eller kæledyr osv. Produktet kan monteres i rum, hvilke er forsynet med individuelle ventilationsledninger. Man bør tage i hensyn alle særlige bestemmelser.
FUNKTIONELLE EGENSKABER
Produktet skal anvendes indvendigt. Produktet er ikke forsynet med trækafbryder (en snor i nederste del af ventilatoren). Ved hjælp af trækafbryder kan man tænde og slukke for produktet. (Det gælder kun for produkter med B symbol.). Produktet er forsynet med elektronisk kredsløb med en fotocelle. (Det gælder kun for produkter med P symbol.) Produktet tændes automatisk. Det tændes afhængigt af lysintensiteten i rummet eller efter man trykker på afbryderen: se figurerne. Forsinkelse indstilles ved hjælp af afbrydere nr. 1, 2 og 3: se figurerne. Ved hjælp af afbryder nr. 4 kan man indstille arbejdsmåde: (1 - stilling "ON") - produktet tændes efter lysslukning. (2 - stilling "OFF") - produktet tændes efter lystænding. Ved hjælp af afbryder nr. 4 kan man indstille følsomhed af fotoceller. Stilling "ON" bør anvendes i mørke rum, stilling "OFF" bør anvendes i dårligt belyste rum. Produktet egner sig ikke til rum med vinduer. Produktet er forsynet med elektronisk kredsløb med et tidssystem. (Det gælder kun for produkter med T symbol.) Styring foretages ved hjælp af en driver, hvilken bør tilsluttes til en elektrisk afbryder: se figurerne.
Forsinkelse indstilles ved hjælp af potentiometer: se figurerne. BEMÆRK! Det er standard, at potentiometer er indstillet på minimum (0 min). Når produktet tilsluttes for første gang, skal det tændes efter et par sekunder eller minutter. Produktet er forsynet med elektronisk kredsløb med en fugtmålingssensor. (Det gælder kun for produkter med HT symbol.). Produktet skal tændes automatisk afhængigt af fugtighedsniveau (hvilke har man valgt og indstillet) eller efter man trykker på afbryderen: se figurerne. Produktet skal slukkes efter en indstillet forsinkelse. Forsinkelsen skal regnes fra det øjeblik, når der er det ønskede fugtighedsniveau i rummet. Fugtighedsniveau kan indstilles ved hjælp af potentiometer (WILG eller H): se figurerne. Forsinkelse indstilles ved hjælp af potentiometer (TID eller T): se figurerne. Produktet slukkes efter den indstillede forsinkelse: se figurerne. BEMÆRK! Det er standard, at potentiometer "WILG eller H" er indstillet i midten, mens potentiometer "TID eller T" på minimum. BEMÆRK! Når forsinkelse er indstillet på minimum (0 min), skal produktet tændes for et par sekunder. Efter produktet er slukket, virker det stadigvæk i forsinkelsestiden. Man bør ikke anvende afbrydere med neon lampe eller LED diode til tænding af ventilatorer med elektroniske kredsløb. Produktet er forsynet med automatisk jalousi, der lukker af efter produktet er stoppet. (Det gælder kun for produkter med AOL symbol.)
DRIFTSANBEFALINGER / VEDLIGEHOLDELSE
Afbryd altid strømmen inden vedligeholdelse påbegyndes. Produktet må ikke dækkes. Produktet må ikke anvendes inden for industri. Produktet er egnet til anvendelse i tempereret klima. Produktet er forsynet med en aftagelig beskyttelse på knive. Produktet må ikke anvendes uden monteret beskyttelse. Produktet kan rengøres med en fugtig klud med en lille mængde af rengøringsmidel. Et demonteret frontpanel kan vaskes under rindende vand. Produktet egner sig ikke til lukkede rum med høj temperatur, dvs. >40°C
FORKLARINGER PÅ ANVENDTE SYMBOLER OG BETEGNELSER
P1: Nominel spænding.
P2: Frekvens.
P3: Nominel kraft.
P4: Beskyttelse mod vandsprøjt.
P5: II klasse. Produktet er forsynet med en grundlæggende isolering som beskyttelse mod elektrisk stød og desuden med en dobbelt eller ekstra styrket isolering.
P6: Produktet er i overensstemmelse med EU-direktiver.
P7: Symbolet betyder, at produktet kan installeres og anvendes på et almindeligt brændbart underlag.
P8: Omdrejningstal per minut.
P9: Lydniveau.
P10: Produktets effektivitet.
MILJØBESKYTTELSE
Tag hensyn til miljø.
Vi anbefaler at segregere emballageaffald. Symbolet angiver, at det er nødvendigt at samle brugt elektrisk og elektronisk udstyr selektivt.
P11: Produkter med dette symbol må ikke behandles som husholdningsaffald. Sådanne produkter kan være miljø- og sundhedsskadelige, derfor bør de segregeres, bortskaffes og genvindes på en særlig måde. Symbolet angiver, at det er nødvendigt at samle brugt elektrisk og elektronisk udstyr og opbrugte batterier selektivt. Når et produkt er forsynet med dette symbol, betyder det, at produktet må ikke bortskaffes sammen med almindeligt husholdningsaffald. Når et produkt er forsynet med dette symbol, betyder det, at produktet skal afleveres til dit lokale indsamlingssystem for brugte elektriske og elektroniske produkter. Oplysninger om dit lokale indsamlingssystem kan fås hos dine lokale myndigheder eller udstyrets forhandler. Udtjente produkter kan afleveres hos forhandleren. Man må ikke aflevere flere produkter, end man har købt hos forhandleren.
Nærværende regler gælder for EU-lande. I tilfælde af andre lande bør man overholde de regle, der gælder i dette land. Vi anbefaler at kontakte forhandleren af vores produkter for dette område.
ANMÆRKNINGER / INSTRUKTIONER
Fejlagtig anvendelse af vejledningens anbefalinger kan føre til f. eks. brand, kroppens skoldninger, elektrisk stød, fysiske skader og materiele eller immateriele skader.
Yderligere informationer om Kanlux produkter kan findes på www.kanlux.com
Kanlux påtager sig intet ansvar for skade, der opstå ved fejlagtig anvendelse af denne vejledning.

NL

BESTEMMING / TOEPASSINGSGEBIED
Product goed voor ondersteuning van grawitatieve ventilatie.
MONTAGE
Voor montage lees instructie. Montage zou kwalificeerde persoon uitvoeren. Alle operaties doen bij losgekoppelde stroominstallatie. Men moet bijzondere vorzichtigheid houden. Montagebeeld: kijk afbeelding. Voor eerste gebruik moet men mechanische montage en elektrische aansluiting controleren. Het product kan aangesloten worden tot elektrische leiding die vooldoet aan energie kwaliteits regels bepaald door de wetgeving. Men moet opletten, dat afgankelijk van montageplek kan het tot terugstroming van gas naar binnen, uitkomend uit uitlaatkanalen. In zulke situatie moet men bepaalde stappen ondernemen, die zulke terugstroming van gas onmogelijk maken in overeenstemming met gedetailleerde voorschriften. Product kan aangesloten worden alleen tot elektrische leiding, die een apparaat heeft (bepaalde schakel) dat mogelijk maakt uitschakelen uit stroombron. Dit product moet contact onderbrekkingen heeft volle uitsluiting in omgeving spanning van kategorie III. Uitsluitende apparat moet in elektrische leiding geplaatst zijn in overeenstemming met voorschriften betrefend bouw van zulke instalatie
Product moet op bepaalde hochte monteerd worden, dat is hochte die garandeerd geen mogelijkheid van directe kontakt van gebruikers, kinderen en huisdieren met ventilatoor
Product kan monteerd werden in ruimten met individuele wentilatie leidingen in overstemming van speciale bepaalingen.
FUNCTIONAAL EIGENSCHAPPEN
Product gebruiken in binnenruimen. Product heeft geen trek schakkeling (tau monteerd aan onderdgedeelte van wentilator),die mogelijk maakt in- en uitschakeling van product (in product beschrijving komt letter B). Product uitgerust in elektronische systeem met fotocel (in product beschrijving komt letter P). Inschakkeling van product gebeurt automatisch. Onder verandering van intensiviteit van belichting in ruimten waar product monteert is of na gebruik van inschaakel: zie beeld. Tijd vertraging kan ingestellt worden door schakelaar 1,2,3: zie beeld. Door schakel 4 kan men werk manier instellen: (1- positie "ON") - begint naar uitschakeling van licht. (2 - positie "OFF") - begint na inschakeling van licht. Met schakeling nr. 5 kan gevoeligheid van fotocel ingesteld worden. Positie "ON" gebruiken voor donkere ruimten, positie "OFF" gebruiken voor ruimten met slechte belichting. Product niet voor ruimten met ramen. Product met elektronische systeem met tijd systeem (in product beschrijving komt letter T). Bedining gebeurd door verbinding van steurelement met elektrische verbinder: zie beeld. tijdvertraging gebeurt na insteling van potentiometer: zie beeld. Let op. Standard instelling van potentiometer is minimaal (0min.). Bij eerste verbinding met net, product gaat uit na paar seconden tot paar minuten.
Product uitgerust met elektronische systeem met vochtigheidssensor (in product beschrijving komt letter HT). Inschakeling gebeurt automatisch na bereiking van lucht ingestelde op product vochtigheidegraad of dop inschakeling van verbinder: zie beeld. Uitschakeling gebeurt na ingestelde vertragingstijd geteld na bereiken van ingestelde vochtigheidsgraad lucht in ruimte. Vochtigheidsgraad wordt ingesteld door potentiometer (WILG of H): zie beeld. Tijdvertraging wordt door potentiometer (CZA S- TIJD of T): zie beeld. Uitschakeling gebeurt na ingestelde vertragingstijd: zie beeld. Let op. Potentiometer "WILG lub H" is standaard ingesteld op middenpositiea en potentiometer "CZAS - TIJD of T" in positie minimum. LET OP.Bij tijdvertraging in positie 0 min product gaat aan voor paar seconden. Na uitschakeling werkt het product verder,door de tijd ingesteld op tijdvertraging. Tot inschakeling van wentilatoren uitgerust in elektronische systeem geen Neon of LED lampen gebruiken. Product uitgerust in automatische rollete, die dicht gaat na einde van het werk (product beschrijving AOL)
GEBRUIKSAANWIJZING / KONSERWATIE
Konserwatiewerken alleen bij losgekoppelde elektriciteit. Product nie verdecken. Product niet goed voor industrielegebruik. Product goed te gebruiken in gematigde klimaat. Product heeft demoteerde bescherming van messen van rotor. Gebruiken ohne monteerde beschermind verboden. Product kan schoongemaakt worden met vochtige materialien met kleine hoeveelheit van detergent. Demonteerde voorpaneel kan schoongemaakt worden onder stromende water. Product niet te gebruiken in ruimten met temperatuur boven 40°C.
VERKLARING VAN GEBRUIKTE SYMBOLEN EN AFKORTINGEN
P1: Ingangsstroomspanning.
P2: Frequentie.
P3: Kracht van ingangsstroom.
P4: Bescherming tegen sproeier water.
P5: Klas II. Product, waarin bescherming tegen elektrische schok geven, buiten basis isolatie, dubbel of versterkte isolatie.
P6: Product voldoet aan de Europaise Normen (EU).
P7: Symbool betekend mogelijkheid van montage en gebruik van het product in/op normaal ontvlambaar oppervlak.
P8: Aantaal dreeingen per min.
P9: Geluids niveao.
P10: Product prestatie.
MILIEUBESCHERMING
Houd schoonheid en beschermd het milieu. Aanbevolene verpakkings afvalscheiding. P11: Dat symbool betekend selektive versameling van gebruikte elektrische en elektronische goederen. Producten met zulke symbool onder dwang van boete kan je niet tot gewone afvaal goien. Zulke producten kunne schadelijk zijn voor het milieu en gezondheid van mensen. Ze hebben aparte form van verwerken / herstel / recykling / inactivatie nodig. Etikete geeft aan dat nodzakkelijke is selektieve verzamling van verbruikte elektrische en elektronische producten en baterieen. Producten met zulke etiketen onde boete kunnen niet weggegooit met gewone vuilnies. Producten met zulke etiketten moeten gebracht worden naar kolectieve verzammelingsplaats van verbruikte elektrische en elektronische producten. Informaties over verzammelplaatsen geven lokale administratie of verkopers van zulke producten. Verbruikte producten kunnen ook teruggegeven worden aan verkoper in geval van kopen van nieuwe producten, in niet grotere goeveelheid als nieuwgekochte product. Bovengenoemde regels gelden op gebied van EU. In anderen landen moeten rechtelijke voorschriften gelett worden, die in dit land gelden.Neem kontakt met distributie van onze product op dat gebied.
LET OP/ BIJZONDERHEDEN
Zich niet houden aan regelingen van deze instructie kan leiden onder anderen tot brand, verbrandingen, overspanningen, en ander materiele en niet materiele schaden. Verdere informaties over producten van merk Kanlux zijn op: www.kanlux.com te vinden.
Kanlux S.A. kan niet aansprakelijk gemaakt worden voor effecten ontstaan door zich niet te houden aan deze instructie.

SE

ÄNDAMÅL / ANVÄNDNING
Produkten är avsedd att stödja ventilation genom självdrag.
MONTERING
Läs igenom bruksanvisningen före montering. Montering ska utföras av behörig person. Alla handlingar ska utföras med spänningen avstängd. Iaktta särskild försiktighet. Monteringsritning: se illustrationer. Kontrollera före första användning att den mekaniska infästningen och den elektriska anslutningen har utförts på ett korrekt sätt. Produkten får kopplas till ett matningsnät som uppfyller de i lag angivna standarderna för elkvalitet. Observera att beroende på monteringsstället så kan det uppstå omvänt gasflöde från avgaskanaler till lokalen. I en sådan situation vidta lämpliga åtgärder för att vända gasflödet i enlighet med särskilda bestämmelser. Produkten bör anslutas endast till ett elektriskt system försett med en enhet (en lämplig strömbrytare) som möjliggör bortkoppling från strömkällan. Denna enhet bör ha kontaktavstånd på alla poler, vilket ger fullständig bortkoppling om det förekommer överspänning kategori III. Strömbrytaren bör placeras i det elektriska systemet i enlighet med de bestämmelser som styr uppbyggnaden av ett sådant system. Produkten bör monteras på lämplig höjd, dvs. där det inte är möjligt för användare, barn, husdjur m.m. att komma i direkt kontakt med fläkten. Produkten kan monteras i lokaler som har egna ventilationskanaler i enlighet med särskilda bestämmelser.
FUNKTIONELLA SÄRDRAG
Produkten är avsedd för inomhusanvändning. Produkten har ingen dragströmbrytare (snöre som kommer från fläktens nedre del), som gör det möjligt att slå på och stänga av produkten (produkten har märkts med bokstaven B). Produkten är försedd med en elektronisk krets med fotocell (produkten är märkt med bokstaven P). Produkten slås på automatiskt. Under påverkan av förändring i ljusintensiteten i lokalen där produkten har monterats eller när brytaren slås på: se illustrationer. Tidsförsening kan ställas med hjälp av brytare 1, 2, 3: se illustrationer. Arbetssättet kan ställas med hjälp av brytare nr 4: (1- "ON"-läge) - enheten startar när ljuset släcks (1- "OFF"-läge) - enheten startar när ljuset tänds. Fotocellens känslighet justeras med brytare nr 5. Använd "ON"-läge i mörka lokaler och "OFF"-läge i lokaler med svag belysning. Produkten är inte lämplig för lokaler med fönster. Produkten är försedd med en elektronisk krets med tidssystem (produkten är märkt med bokstaven T). Styrning sker genom att en styrenhet ansluts till strömbrytaren: se illustrationer. Tidsförsening sker genom att potentiometer justeras: se illustrationer. Obs. Som standard är potentiometern inställd på minimum-läge (0 min). När produkten slås på för första gången, kommer den att starta först efter en viss tid (några tiotals sekunder till några minuter). Produkten är försedd med en elektronisk krets med fuktighetssensor (produkten är märkt med bokstaven HT). Produkten slås på automatiskt när luftfuktigheten når den inställda nivån eller när brytaren slås på: se illustrationer. Produkten stängs av efter den inställda förseningstiden som räknas från när luftfuktigheten i lokalen når den inställda nivån. Luftfuktighetsnivå justeras med hjälp av potentiometer (WILG eller H): se illustrationer. Tidsförsening justeras med hjälp av potentiometer (CZAS eller T): se illustrationer. Produkten stängs av efter den inställda förseningstiden: se illustrationer. Obs. Som standard är potentiometern "WILG eller H" inställd på mellanläge och potentiometer "CZAS eller T" på minimum-läge. OBS. Om förseningstiden är inställd på 0 min, startar produkten för några tiotals sekunder. När produkten stängs av, fortsätter den att fungera under den i tidsförseningen inställda tiden.
Använd inte brytare med neonlampa eller LED diod för att slå på fläktar försedda med elektroniska kretsar. Produkten är utrustad med en jalusi som stängs automatiskt när enheten slås av (gäller produkter med AOL-märkning).
REKOMMENDATIONER FÖR DRIFT / UNDERHÅLL
Utför underhåll med spänningen avstängd. Täck inte över produkten. Produkten är inte avsedd för industriella ändamål. Produkten är avsedd för användning i tempererat klimat.
Produkten har ett demonterbart skydd för rotorbladen. Det är förbjudet att använda produkten utan att skyddet är monterat. Produkten kan rengöras med en fuktig trasa med en liten mängd diskmedel. Den demonterade frontpanelen kan tvättas under rinnande vatten. Produkten är inte avsedd för drift i en lokal där temperaturen överstiger 40°C.
FÖRKLARING AV TECKEN OCH SYMBOLER
P1: Märkspänning.
P2: Frekvens.
P3: Märkeffekt.
P4: Skydd mot överstrilning med vatten.
P5: Klass II. Produkten är utrustad med skydd mot elektriska stötar genom dubbel isolering eller förstärkt isolering utöver den grundläggande isoleringen.
P6: Produkten överensstämmer med kraven i Europeiska gemenskapens (EG) direktiv.
P7: Symbolen betyder att produkten kan monteras och användas i/på underlag av normalt brännbart material.
P8: Antal varv per min.
P9: Ljudnivå.
P10: Produktens kapacitet.
MILJÖSKYDD
Ta hand om miljön. Vi rekommenderar källsortering av förpackningsavfall.
P11: Detta märke visar nödvändigheten av separat insamling av förbrukade elektriska och elektroniska produkter. Produkter med sådan märkning får inte, vid vite, kastas i vanliga sopor tillsammans med annat avfall. Sådana produkter kan vara skadliga för miljön och människors hälsa, de kräver särskilda former av behandling / återvinning / återanvändning / bortskaffning. Detta märke visar nödvändigheten av separat insamling av förbrukade elektriska och elektroniska produkter samt batterier och ackumulatorer. Produkter med sådan märkning får inte, vid vite, kastas i vanliga sopor tillsammans med annat avfall. Produkter med sådan märkning bör lämnas vid en återvinningsstation för förbrukade elektriska och elektroniska produkter. För information om insamlingsplatserna vänd dig till lokala myndigheter eller återförsäljare av sådana enheter. Köper man en ny produkt, kan förbrukade enheter också lämnas hos återförsäljaren med förbehållet att antalet produkter man vill lämna inte överskrider antalet köpta enheter av samma slag. Dessa regler gäller inom Europeiska Unionens område. För andra länder gäller juridiska bestämmelser som har laga kraft i landet. Vi rekommenderar att du kontaktar återförsäljaren i ditt område.
ANMÄRKNINGAR / ANVISNINGAR
Underlåtenhet att följa rekommendationerna i denna bruksanvisning kan leda till t.ex. brand, brännsår, elektriska stötar, kroppsskador samt andra materiella och icke-materiella skador. Ytterligare information om Kanlux märkesvaror finns på: www.kanlux.com
Kanlux S.A.bär inget ansvar för konsekvenser av underlåtenhet att följa rekommendationerna i denna bruksanvisning.

FI

TARKOITUKSET / SOVELLUTUKSET
Tuotteen käyttötarkoitus on tukea luonnollista ilmanvaihtoa.
ASENNUS
Lue alla olevat ohjeet ennen asennuksen aloittamista. Ainoastaan asianmukaisesti valtuutetun henkilön pitäisi suorittaa asennuksen. Kaikkia toimenpiteitä on suoritettava virran ollessa katkaistuna. On toimittava erittäin varovasti. Asennuskaava: katso kuvat. Ennen käyttöönottoa varmista, että kiinnitys ja sähköliitäntä on suoritettu oikein. Tuotetta on kytkettävä ainoastaan sellaiseen sähköverkkoon, joka täyttää laissa määrättyjä sähköstandardeja. On kiinnitettävä huomiota siihen, että asennuspaikasta riippuen voi esiintyä pakokaasujen vastavirtausta kyseiseen tilaan. Tällöin on suoritettava asianmukaisia pakokaasujen vastavirtausta estäviä toimenpiteitä, kuitenkin noudattaen vastaavia määräyksiä. Tuotetta tulee kytkeä ainoastaan asianmukaisella katkaisulaitteella (katkaisijalla) varustettuun sähköpiiriin. Tuotteen on oltava varustettu kontakteilla kaikilla napoillaan, joten varmistuu täysi katkaisu 3-luokan ylijännitteen esiintyessä. Katkaisulaite tulee kytkeä sähköpiiriin siihen liittyvien määräyksien mukaisesti. Tuote on asennettava oikealle korkeudelle, joten sen käyttäjät, lapset, kotieläimet jne. välttyvät satunnaiselta koskettamiselta siihen. Tuote soveltuu asennettavaksi erillisillä ilmanvaihtokanavilla varustettuihin tiloihin ja noudattaen asianmukaisia määräyksiä.
OMINAISUUDET
Tuote on tarkoitettu sisäkäyttöön. Tuote ei ole varustettu narukytkimellä (tuulettimen alaosasta tuleva naru) sen käynnistämistä ja sammuttamista varten (tuotemerkintään sisältyy B-kirjain). Tuote on varustettu sähköjärjestelmällä ja valokennolla (tuotemerkintään sisältyy P-kirjain). Tuotteen päälle kytkentä tapahtuu automaattisesti. Joko asennustilassa olevasta valovoimasta tai kytkennästä: katso kuvat. Hidastus on asennettavissa kytkimestä nro 1, 2 tai 3: katso kuvat. Kytkimen nro 4 avulla voidaan vaihtaa työtila: (1- "ON"-asento) - käynnistys valon sammuessa (2 - "OFF"-asento) - käynnistys valon päälle kytkeytyessä. Kytkimestä nro 5 asetetaan valokennon herkkyys. "ON"-asentoa tulee käyttää pimeissä tiloissa ja "OFF"-asentoa huonosti valaistuissa tiloissa. Tuote ei sovellu käytettäväksi ikkunallisissa tiloissa. Tuote on varustettu sähköjärjestelmällä ja ajastustoiminnolla (tuotemerkintään sisältyy T-kirjain). Ohjaus tapahtuu kytkemällä ohjaimen sähkökytkimeen: katso kuvat. Hidastus tapahtuu potentiometrin vastaavalla asettamisella: katso kuvat. Huom. Vakiona potentiometri on asetettu minimiasentoon (0 min.). Käyttöönoton yhteydessä tuote kytkeytyy pois päältä korkeintaan pari minuutin kuluttua. Tuote on varustettu sähköjärjestelmällä ja kosteusanturilla (tuotemerkintään sisältyy HT-kirjaimet). Päälle kytkentä tapahtuu automaattisesti asetetun ilman kosteusarvon ylittyessä tai kytkimestä: katso kuvat. Sammutus tapahtuu hidastusajan mukaisesti, joka käynnistyy tilalle asetetun kosteusarvon ylittyessä. Kosteusarvo asetetaan potentiometrin avulla (WILG tai H): katso kuvat. Hidastusaika asetetaan potentiometrin avulla (CZAS tai T): katso kuvat. Sammutus tapahtuu hidastusajan kuluttua: katso kuvat. Huom. Vakiona "WILG tai H"-potentiometri on asetettu keskiasentoon ja "CZAS tai T"-potentiometri minimiasentoon. HUOM. Jos hidastusaika asetetaan 0 min.-asentoon, tuote kytkeytyy päälle alle yhden minuutin ajaksi. Sammutuksen jälkeen tuote jatkaa toimimaan asetetun hidastusajan mukaisesti. Sähköjärjestelmillä varustettujen tuulettimien päälle kytkentään ei saa käyttää valoputkilla tai LED-diodilla varustettuja kytkimiä. Tuote on varustettu sammutuksen yhteydessä automaattisesti sulkevalla kaihtimella (liittyy AOL-merkittyihin tuotteisiin).
KÄYTTÖSUOSITUKSET / HUOLTO
Huoltoa on suoritettava virran ollessa katkaistuna. Älä peitä tuotetta. Tuote ei ole tarkoitettu teollisuuskäyttöön. Tuote on tarkoitettu käytettäväksi lauhkealla ilmastovyöhykkeellä. Tuote on varustettu irrotettavalla roottorisiipien suojuksella. Tuotteen käyttö ilman paikalleen asennettua suojusta on kielletty. Tuotetta voidaan puhdistaa kostealla kankaalla ja pienellä määrällä puhdistusainetta. Irrotettu etupaneeli soveltuu pestäväksi hanavedessä. Tuote ei ole tarkoitettu käytettäväksi näissä tiloissa, joiden lämpötila ylittää 40°C.
MERKINTÖJEN JA MERKKIEN SELITYS
P1: Nimellisjännite.
P2: Taajuus.
P3: Nimellisteho.
P4: Suojaus vesiroiskeita vastaan.
P5: II luokka. Tuote, jossa sähköiskusuojana paitsi perusteristettä toimii kaksinkertainen tai vahvistettu eriste.
P6: Tuote täyttää EU:n direktiivien vaatimuksia.
P7: Merkki tarkoittaa, että tuote soveltuu asennettavaksi ja käytettäväksi normaalisti palavalla alustalla/palavassa alustassa.
P8: Pyörimisnopeus/min.
P9: Äänitaso.
P10: Tuotteen tuotteliaisuus.
YMPÄRISTÖNSUOJELU
Pidä huolta ympäristöstä. Suosittelemme lajittelemaan pakkauksen purun jälkeisiä jätteitä
P11: Tämä merkintä tarkoittaa sitä, että kuluneet sähkölaitteet on kierrätettävä. Näin merkittyjä laitteita ei saa heittää talousjätteiden joukkoon sakon uhalla. Tällaiset tuotteet saattavat olla haitallisia ympäristölle ja terveydelle sekä vaativat erityistä käsittely-, talteenotto-, kierrätys- tai hävitysmenetelmää. Tämä merkintä tarkoittaa sitä, että kuluneet sähkölaitteet sekä akut ja paristot on kierrätettävä. Näin merkittyjä laitteita ei saa heittää talousjätteiden joukkoon sakon uhalla. Näin merkityt tuotteet on luovutettava kuluneiden sähkölaitteiden keräyspaikkaan. Paikallisviranomaiset tai samantyyppisten tuotteiden toimittajat antavat tietoa keräyspaikoista. Kuluneita laitteita voidaan myös palauttaa myyjälle korkeintaan samassa määrin, kuin ostettava uusi samankaltainen tuote.
Yllä mainitut säännöt ovat voimassa Euroopan unionin alueella. Muissa maissa on noudatettava kansallisia lainmääräyksiä. Suosittelemme ottamaan yhteyttä aluekohtaiseen jälleenmyyjäämme.
TIEDOT / OHJEET
Tämän käyttöohjeen määräyksien laiminlyönti voi aiheuttaa esim. tulipalon, palovamman, sähköiskun, loukkaantumisen sekä muita aineellisia ja aineettomia vahinkoja. Lisätietoja Kanlux-merkkisistä tuotteista löytyy osoitteesta www.kanlux.com
Kanlux S.A. ei ole vastuussa tämän käyttöohjeen määräyksien laiminlyönnistä johtuvista seuraamuksista.

NO

ANVENDELSES- OG BRUKSOMRÅDER
Produkt hjelper ved naturlig ventilasjon.
MONTASJE
Les bruksanvisningen før du begynner montasjen. Montasjen bør utføres av en berettiget person. Alle handlinger foretas med strømforsyning slått av. Vær ekstra forsiktig. Monteringsskjema: se bilder. Før første bruk kontroller at produktet er riktig mekanisk festet og elektrisk tilkoblet. Produktet må ikke kobles til et forsyningsnett som ikke oppfyller lovmessige kvalitetskrav for energi. Legg merke til at i ulike installeringssteder kan gasser fra forbrenningskanaler flyte tilbake til rommet. I slike situasjoner må man ta de nødvendige forholdsregler for å hindre at gassene flyter og ta hensyn til særregler. Produktet må kobles til en elektrisk installasjon som er utstyrt med en innretning (bryter) for frakobling fra forsyningskilde. Innretningen må ha kontaktmellomrom på alle poler som sikrer frakobling i tilfelle kortslutning av kategori 3. "Den frakoblende innretningen må være plassert i en elektrisk installasjon i samsvar med regler om bygging av slik installasjon." "Produktet må monteres på en høyde som sikrer at brukere, især barn og kjæledyr, ikke har direkte kontakt med ventilasjonsapparatet." Produktet kan monteres i rom som er utstyrt med egne ventilasjonsledninger og med hensyn til særregler.
FUNKSJONSBESKRIVELSE
Produktet skal brukes innendørs. "Produktet er ikke utstyrt med en snor som kommer ut av ventilasjonsapparatets nedre del som man kan dra i for å skru produktet på og av (produktet markert med bokstav B)." Produktet er utstyrt med et elektronisk system med fotocelle (produktet markert med bokstav P). Produktet skrus på automatisk. I tilfelle endring av lysintensiteten i rommet hvor produktet er installert eller når bryteren er skrudd på: se bilder. Tidsforskyvning kan innstilles med brytere nr. 1, 2, 3: se bilder. Med bryter nr. 4 kan arbeidsmodus innstilles: (1- "ON") - blir skrudd på når lyset er slått av (1- "OFF") - blir skrudd på når lyset er slått på Med bryter nr. 5 innstilles fotocellsystemets følsomhet. "ON" brukes for mørke rom, "OFF" brukes for dårlig belyste rom. Produktet er ikke egnet til rom med vindu. Produktet er utstyrt med et elektronisk system med tidssystem (produktet markert med bokstav T). Styres ved å koble til en elektrisk bryter: se bilder. Tidsforskyvning kan innstilles på potensiometeret: se bilder. OBS. Som standard er potensiometeret innstilt på minimum (0 min.) Ved første strømtilkobling skrur produktet seg av selv etter noen titalls sekunder opp til et par minutter. Produktet utstyrt med et elektronisk system med en fuktighetsføler (produktet markert med bokstaver HT). Produktet blir automatisk skrudd på etter at det innstilte nivået av luftfuktighet i rommet er oppnådd. "Produktet blir skrudd av etter den innstilte forskyvningstiden, regnet fra at den innstilte nivået av luftfuktighet i rommet er oppnådd." Fuktighetsnivået innstilles på potensiometeret (WILG/FUKT eller H): se bilder. Tidsforskyvningen innstilles på potensiometeret (CZAS/TID eller T): se bilder. Produktet blir skrudd av etter den innstilte forskyvningstiden: se bilder. OBS. Som standard er potensiometer "WILG eller H" innstilt i midtstilling, og potensiometer "CZAS eller T" på minimum. OBS. Når man innstiller tidsforskyvningen på 0 min blir produktet skrudd på for noen titalls sekunder. Når produktet er skrudd av virker det fortsatt i en periode som er innstilt på tidsforskyvningen.
Bruk ikke brytere med neonlys eller LED-diode med ventilasjonsapparater utstyrt med elektroniske systemer. "Produktet er utstyrt med persienner som automatisk lukkes når produktet er skrudd av (gjelder for produkter markert med AOL)."
BRUKSANBEFALINGER / VEDLIKEHOLD
Vedlikeholdes med strømforsyning slått av. Ikke dekk produktet. Produktet er ikke egnet til industriformål. Produktet er egnet til bruk i mildt klima. Produktet er utstyrt med demonterbar kapsling for vingehjul. Det er forbudt å bruke produktet uten kapsling på. Produktet kan renses med delikat tøy med litt rensemiddel. Demontert frontpanel kan vaskes under rennende vann. Produktet er ikke egnet til bruk i rom med temperatur på >40°C.
FORKLARINGER PÅ BRUKTE BETEGNELSER OG SYMBOLER
P1: Nominal spenning.
P2: Frekvens.
P3: Nominal effekt.
P4: Beskyttelse mot vannspruter.
P5: Klasse II. Produkt som beskyttes mot elektrisk sjokk både med basisisolasjon og dobbel eller styrket isolasjon.
P6: Produktet oppfyller kravene i Den europeiske unions (EUs) direktiver.
P7: Symbolet betyr at produktet kan installeres og brukes på en overflate av et normalt brennbart material.
P8: Omdreiningstall per min.
P9: Lydnivå.
P10: Produktets produktivitet.
MILJØVERN
Ta vare på renslighet og miljøet. Vi anbefaler å sortere pakningsavfall.
P11: Denne markeringen viser at det er nødvendig å sortere brukt elektrisk og elektronisk utstyr. Det er straffbart å kaste produkter med slik markering sammen med annet avfall. Slike produkter kan være miljø- og helsefarlige og krever spesiell bearbeidelse / gjenvinning / resirkulering / nøytralisering. Denne markeringen viser at det er nødvendig å sortere brukt elektrisk og elektronisk utstyr samt batterier og akkumulatorer. Det er straffbart å kaste produkter med slik markering sammen med annet avfall. Produkter med slik markering bør leveres til et samlested for brukt elektrisk eller elektronisk utstyr. Informasjon om slike samlesteder finner du hos lokale myndigheter eller selgere av slikt utstyr. Brukt utstyr kan også leveres til selgeren når man kjøper et nytt produkt i antall som ikke overstiger antallet det nye kjøpte utstyret av samme typen. "De ovennevnte reglene angår kun Den europeiske union. For andre land bruk egne forskrifter som gjelder i vedkommende land. Vi anbefaler å ta kontakt med vår distributør i et gitt område."
KOMMENTARER / TIPS
Følger man ikke anbefalinger i denne bruksanvisningen, kan det føre f.eks. til brann, brannsår, elektrisk støt, fysiske skader og andre materielle og ikke materielle skader. Mer informasjon om Kanlux produkter finnes på www.kanlux.com
Kanlux S.A. påtar seg ikke ansvar for følgene av at anbefalingene i denne bruksanvisningen ikke ble fulgt.

PL

PRZEZNACZENIE / ZASTOSOWANIE
Wyrób przeznaczony do wspomagania wentylacji grawitacyjnej.
MONTAŻ
Przed przystąpieniem do montażu zapoznaj się z instrukcją. Montaż powinna wykonać osoba posiadająca odpowiednie uprawnienia. Wszelkie czynności wykonywać przy odłączonym zasilaniu. Należy zachować szczególną ostrożność. Schemat montażu: patrz ilustracje. Przed pierwszym użyciem należy upewnić się, co do prawidłowego mocowania mechanicznego i podłączenia elektrycznego. Wyrób może być przyłączony do sieci zasilającej, która spełnia standardy jakościowe energii określone prawem. Należy zwrócić uwagę, iż w zależności od miejsca instalacji może dojść do wstecznego przepływu gazów do pomieszczenia, pochodzących z kanałów spalinowych. W takiej sytuacji należy przedsięwziąć odpowiednie środki uniemożliwiające wsteczny przepływ takich gazów, z uwzględnieniem przepisów szczegółowych. Wyrób powinien być podłączony tylko do instalacji elektrycznej posiadającej urządzenie (odpowiedni wyłącznik) umożliwiające odłączenie od źródła zasilania. Urządzenie to powinno posiadać przerwy stykowe na wszystkich biegunach, zapewniające pełne odłączenie w warunkach przepięć kategorii III. Urządzenie odłączające powinno być umieszczone w instalacji elektrycznej zgodnie z przepisami dotyczącymi budowy takiej instalacji. Wyrób powinien być zamontowany na odpowiedniej wysokości, tj. wysokości gwarantującej brak możliwości bezpośredniego kontaktu z wentylatorem przez użytkowników, dzieci, zwierzęta domowe itp. Wyrób można zamontować w pomieszczeniach, które posiadają indywidualne przewody wentylacyjne, z uwzględnieniem przepisów szczegółowych.
CECHY FUNKCJONALNE
Wyrób użytkować wewnątrz pomieszczeń. Wyrób nie posiada łącznika pociąganego (sznurek wyprowadzony z dolnej części wentylatora), który umożliwia włączenie i wyłączenie wyrobu (w oznaczeniu wyrobu występuje litera B). Wyrób wyposażony w układ elektroniczny z fotokomórką (w oznaczeniu wyrobu występuje litera P). Załączenie wyrobu odbywa się w sposób automatyczny. Pod wpływem zmiany natężenia oświetlenia w pomieszczeniu w którym zainstalowano wyrób, lub po załączeniu łącznika: patrz ilustracje. Opóźnienie czasowe można ustawiać za pomocą przełączników nr 1, 2, 3: patrz ilustracje. Za pomocą przełącznika nr 4 można ustawić tryb pracy: (1- pozycja "ON") - uruchomienie następuje po wyłączeniu światła (2 - pozycja "OFF") - uruchomienie następuje po zapaleniu światła. Przełącznikiem nr 5 ustawia się czułość układu fotokomórki. Pozycja "ON" stosować dla pomieszczeń ciemnych, pozycję "OFF" stosować dla pomieszczeń słabo oświetlonych. Wyrób nie nadaje się do pomieszczeń z oknem. Wyrób wyposażony w układ elektroniczny z układem czasowym (w oznaczeniu wyrobu występuje litera T). Sterowanie odbywa się poprzez podłączenie sterownika do łącznika elektrycznego: patrz ilustracje. Opóźnienie czasowe następuje poprzez ustawienie potencjometru: patrz ilustracje. Uwaga. Standardowo potencjometr ustawiony jest w pozycji minimalnej (0 min). Przy pierwszym włączeniu do sieci wyrób wyłączy się dopiero po czasie od kilkudziesięciu sekund do kilku minut. Wyrób wyposażony w układ elektroniczny z czujnikiem wilgotności (w oznaczeniu wyrobu występuje litera HT). Załączenie następuje samoczynnie po osiągnięciu poziomu wilgotności powietrza nastawionego na wyrobie lub po załączeniu łącznika: patrz ilustarcje. Wyłączenie następuje po ustawionym czasie opóźnienia, liczonym po uzyskaniu nastawionego poziomu wilgotności powietrza w pomieszczeniu. Poziom wilgotności ustawia się za pomocą potencjometru (WILG lub H): patrz ilustracje. Opóźnienie czasowe ustawia się za pomocą potencjometru (CZAS lub T): patrz ilustracje. Wyłączenie następuje po ustawionym czasie opóźnienia: patrz ilustracje. Uwaga. Standardowo potencjometr "WILG lub H" ustawiony jest w pozycji środkowej, a potencjometr "CZAS lub T" w pozycji minimalnej. UWAGA. Przy ustawieniu czasu opóźnienia w pozycji 0 min wyrób załącza się na kilkadziesiąt sekund. Po wyłączeniu wyrób pracuje nadal, przez czas nastawiony na opóźnieniu czasowym. Do załączania wentylatorów wyposażonych w układy elektroniczne nie stosować łączników z neonówka lub diodą LED. Wyrób wyposażony jest w żaluzję automatycznie zamykającą się po zakończeniu pracy (dotyczy wyrobów oznakowanych AOL).
ZALECENIA EKSPLOATACYJNE / KONSERWACJA
Konserwacje wykonywać przy odłączonym zasilaniu. Nie zakrywać wyrobu. Wyrób nie jest przeznaczony do celów przemysłowych. Wyrób przeznaczony jest do użytkowania w klimacie umiarkowanym. Wyrób posiada demontowaną osłonę łopatek wirnika. Użytkowanie wyrobu bez zamontowanej osłony jest zabronione. Wyrób można czyścić wilgotnymi tkaninami z niewielką ilością detergentu. Zdemontowany przedni panel można myć pod bieżącą wodą. Wyrób nie jest przeznaczony do pracy w pomieszczeniu w którym panuje temperatura >40°C
WYJAŚNIENIA STOSOWANYCH OZNACZEŃ I SYMBOLI
P1: Napięcie znamionowe.
P2: Częstotliwość.
P3: Moc znamionowa.
P4: Ochrona przed bryzgami wody.
P5: Klasa II. Wyrób, w którym ochronę przed porażeniem elektrycznym spełnia, poza izolacją podstawową, zastosowana izolacja podwójna lub wzmocniona.
P6: Wyrób spełnia wymagania Dyrektyw Unii Europejskiej (UE).
P7: Symbol oznacza możliwość instalacji i użytkowania wyrobu w/na podłożu z materiału normalnie palnego.
P8: Ilość obrotów w min.
P9: Poziom głośności.
P10: Wydajność wyrobu.
OCHRONA ŚRODOWISKA
Dbaj o czystość i środowisko. Zalecamy segregację odpadów poopakowaniowych.
P11: Oznakowanie wskazuje na konieczność selektywnego zbierania zużytego sprzętu elektrycznego i elektronicznego. Wyrobów tak oznakowanych, pod karą grzywny, nie można wyrzucać do zwykłych śmieci razem z innymi odpadami. Wyroby takie mogą być szkodliwe dla środowiska i zdrowia ludzkiego, wymagają specjalnej formy przetwarzania, w szczególności odzysku, recyklingu i/lub unieszkodliwiania. Oznakowanie wskazuje na konieczność selektywnego zbierania zużytego sprzętu elektrycznego i elektronicznego oraz baterii i akumulatorów. Wyrobów tak oznakowanych, pod karą grzywny, nie można wyrzucać do zwykłych śmieci razem z innymi odpadami. Wyroby tak oznakowane powinny zostać oddane do punktu zbierania zużytego sprzętu elektrycznego lub elektronicznego. Informacje na temat punktów zbierania/odbioru udzielają władze lokalne lub sprzedawcy tego rodzaju sprzętu. Zużyty sprzęt może zostać również oddany do sprzedawcy, w przypadku zakupu nowego wyrobu w ilości nie większej niż nowy kupowany sprzęt tego samego rodzaju. Powyższe zasady dotyczą obszaru Unii Europejskiej. W przypadku innych państw należy stosować prawne regulacje obowiązujące w danym kraju. Zalecamy kontakt z dystrybutorem naszego wyrobu na danym obszarze.
UWAGI / WSKAZÓWKI
Nie stosowanie się do zaleceń niniejszej instrukcji może doprowadzić np. do powstania pożaru, poparzeń, porażenia prądem elektrycznym, obrażeń fizycznych oraz innych szkód materialnych i niematerialnych.
Dodatkowe informacje na temat produktów marki Kanlux dostępne są na: www.kanlux.com
Kanlux S.A. nie ponosi odpowiedzialności za skutki wynikające z nieprzestrzegania zaleceń niniejszej instrukcji.

CZ

URČENÍ / POUŽITÍ
Výrobek je určen pro podporu gravitační ventilace.
MONTÁŽ
Před zahájením montáže se seznam s návodem. Montáž by měla provádět oprávněná osoba. Veškeré činnosti provádět při vypnutém napájení. Je nutné dodržet ostražitost. Schéma montáže: viz ilustrace. Před prvním použitím se ujistit, zda mechanické připevnění a elektrické připojení jsou správně provedené. Výrobek může být připojen k takové napájecí síti, která splňuje standardní jakostní normy podle předpisů. Nutno míti na zřeteli, že podle místa instalace může dojít ke zpětnému průtoku plynů, které pocházejí z emisních kanálů, do místnosti . V takové situaci je nutné přijmout nezbytná opatření znemožňující zpětný průtok takových plynů při respektování předpisů. Výrobek musí být připojen pouze k elektroinstalaci mající zařízení (příslušný vypínač) umožňující odpojení od zdroje napájení. Toto zařízení musí mít vodičová přerušení na všech pólech, která zajišťují úplné odpojení v případě přepětí 3. kategorie. Odpojovací zařízení musí být umístěno v elektroinstalaci v souladu s normami týkajícími se stavby takové instalace. Výrobek musí být instalován v příslušné výšce, tzn. ve výšce garantující nemožnost přímého kontaktu s větrákem, uživateli, dětmi, domácími zvířaty a pod. Výrobek lze instalovat v místnostech, které mají své ventilační kanály, v souladu s normami upravujícími tyto otázky.
FUNKČNÍ VLASTNOSTI
Výrobek používat uvnitř místností. Výrobek nemá tažný element (provázek vedoucí z dolní části ventilátoru), který umožňuje zapnutí a vypnutí výrobku (v označení výrobku se vyskytuje písmeno B). Výrobek má elektronický systém s fotobuňkou (označení výrobku se vyskytuje písmeno P). Zapnutí výrobku probíhá automaticky. Pod vlivem změny intensity osvětlení v místnosti ve které byl výrobek nainstalován, nebo po zapnutí spínače: viz ilustrace. Časové prodlení lze nastavovat s užitím přepínačů č. 1, 2, 3: viz ilustrace. S užitím přepínače č. 4 lze nastavit režim práce: (1- poloha "ON") - spuštění probíhá po vypnutí světla (2 - poloha "OFF") - spuštění probíhá po zapnutí světla. Přepínačem č. 5 se nastavuje citlivost fotobuňky. Poloha "ON" je určena pro tmavé místnosti, poloha "OFF" je určena pro slabě osvětlené místnosti. Výrobek není vhodný pro místnosti s oknem. Výrobek má elektronický systém s časovým systémem (v označení výrobku se vyskytuje písmeno T). Ovládání probíhá připojením ovladače k elektrickému spoji: viz ilustrace. Časové prodlení je určeno nastavením potenciometru: viz ilustrace. Pozor: Potenciometr je standardně nastaven na minimální hodnotu (0 min). Při prvním zapojení do sítě se výrobek vypne teprve po několika desítkách vteřin až několika minutách. Výrobek má elektronický systém s čidlem vlhkosti (v označení výrobku se vyskytují písmena HT). Zapíná se automaticky po dosažení úrovně vlhkosti vzduchu, která je nastavena ve výrobku anebo po zapnutí spínače: viz ilustrace. Vypnutí nastává po dosažení nastaveného času prodlení, který se počítá od dosažení nastavené úrovně vlhkosti vzduchu v místnosti. Úroveň vlhkosti se nastavuje pomocí potenciometru (WILG nebo H): viz ilustrace. Časové prodlení se nastavuje pomocí potenciometru (CZAS nebo T): viz ilustrace. K vypnutí dochází po nastaveném čase prodlení: viz ilustrace. Pozor. Potenciometr "WILG nebo H" je standardně nastaven jako výchozí poloha, a potenciometr "CZAS nebo T" na minimální hodnotě. POZOR: Při nastavení prodlení do polohy 0 min se výrobek zapne na několik desítek vteřin. Výrobek pracuje i nadále po vypnutí, a to po dobu nastavenou v časovém prodlení. K zapnutí větráků s elektronickými systémy nepoužívat spojovací prvky s neonovkou nebo diodou LED. Výrobek má žaluzie jež se automaticky spouštějí po ukončení práce (týká se výrobků s označením AOL).
POKYNY K PROVOZU/ ÚDRŽBA
Údržbu provádět při vypnutém napájení. Nezakrývat výrobek. Výrobek není určen pro průmyslové účely. Výrobek je určen k používání v mírném klimatu. Výrobek má snímatelný kryt lopatek vrtule. Užívání výrobku bez krytu je zakázané. Výrobek lze čistit vlhkými textilními látkami s nevelkým množstvím čisticího prostředku. Odmontovaný přední panel lze mýt tekoucí vodou. Výrobek není určen k práci v mmístnosti, kde je teplota >40°C.
VYSVĚTLENÍ POUŽITÝCH ZNAKŮ A SYMBOLŮ
P1: Nominální napětí.
P2: Frekvence.
P3: Nominální výkon.
P4: Ochrana proti stříkající vodě.
P5: Třída II. Výrobek, v němž ochranu před úrazem elektrickým proudem, vedle základní izolace, zajišťuje použitá dvojí izolace anebo posílená izolace.
P6: Výrobek splňuje požadavky nařízení Evropské unie (EU).
P7: Symbol znamená možnost instalace a používání výrobku v/na podkladu z normálně hořlavého materiálu.
P8: Počet obrátek za min.
P9: Úroveň hlučnosti.
P10: Výkonnost výrobku.
OCHRANA ŽIVOTNÍHO PROSTŘEDÍ
Dbej o čistotu a životní prostředí. Doporučujeme třídění poobalových odpadků. Toto značení poukazuje na nutnost sběru tříděného opotřebovaného elektro zboží.
P11: Takto označené výrobky nelze vyhazovat spolu s jinými odpadky, nedodržení tohoto zákazu bude trestáno pokutou. Tyto výrobky mohou být lidskému zdraví škodlivé, musí být zvlášť zracovávány, utilisovány, ničeny. Značení poukazuje na nutnost selektivního sběru opotřebovaného elektrozařízení a baterií a akumulátorů. Takto označené výrobek se nesmí vyhazout jako běžné smetí s jinými odpadky, nedodržení bude trestáno pokutou.
Takto označené výrobky nutno předat do sběru opotřebovaného elektrozboží. Iinformace o místech sběru takových produktů poskytují místní úřady anebo prodejce tohoto zboží. Spotřebované zboží může být také předáno prodejci, v případě nákupu nového produktu v množství nikoliv větším nežli nové zboží téhož druhu. Výše uvedená pravidla se týkají oblasti Evropské unie. V jiných státek je nutno držet se předpisů tam platných. V dané oblasti doporučujeme mkontakt s distributorem daného výrobku.
POZNÁMKY / DOPORUČENÍ
Nedodržování pokynů tohoto návodu může zapříčinit požár, opaření, zranění elektrickým proudem, fyzická zranění a jiné hmotné i nehmotné škody.
Další informace o výrobcích značky Kanlux jsou dostupné na: www.kanlux.com
Kanlux A.S. neodpovídá za škody vzniklé následkem nedodržování pokynů tohoto návodu.

SK

URČENIE / POUŽITIE
Výrobok určený na podporu gravitačného vetrania.
MONTÁŽ
Pred pristúpením k montáži sa oboznámte s nívodom. Montáž by mala vykonávať patričnе oprávnená osoba. Všetky úkony vykonávajte pri vypnutom napájaní. Zachovajte zvláštnu opatrnosť. Schéma montáže: pozri obrázky. Pred prvým použitím sa ubezpečte ohľadne správnosti mechanického upevnenia a elektrického prepojenia. Výrobok sa môže zapojiť do elektrickej siete, ktorá spĺňa právne určené kvalitatívne energetické štandardy. Venujte pozornosť skutočnosti, že závisle od miesta inštalácie môže dôjsť k spätnému prietoku plynov zo spalinových kanálov do miestnosti. V takomto prípade prijmite vhodné opatrenia na zabránenie spätnému prietoku plynov týchto plynov, s ohľadom na podrobné predpisy. Výrobok sa môže zapojiť iba do elektrickej siete, ktorá má zariadenie (príslušný vypínač) umožňujúce odpojenie od napájacieho zdroja. Toto zariadenie by malo mať kontaktné medzery na všetkých póloch, zabezpečujúce úplné rozpojenie v podmienkach prepätí kategórie III. Odpojovacie zariadenie by malo byť umiestnené v elektrickej inštalácii v súlade s predpismi týkajúcimi sa stavby tejto inštalácie. Výrobok musí byť namontovaný na príslušnej výške, t.j. výške, ktorá zabráni priamemu kontaktu s ventilátorom užívateľov, detí, domácich zvierat apod. Výrobok sa môže montovať v miestnostiach, ktoré majú individuálne vetracie vedenie, s ohľadom na podrobné predpisy.
FUNKČNÉ VLASTNOSTI
Výrobok na použitie vnútri miestností. Výrobok nemá ťahací spínač (povrázok vychádzajúci od spodnej časti ventilátora), ktorý umožňuje zapnutie a vypnutie výrobku (v označení výrobku sa vyskytuje písmeno B). Výrobok je vybavený elektronickým systémom s fotobuňkou (v označení výrobku sa vyskytuje písmeno P). Zapnutie výrobku prebieha automaticky. Vplyvom zmeny intenzity osvetlenia v miestnosti kde bol výrobok inštalovaný, alebo po zapojení spínača: pozri obrázky. Časový sklz možno nastaviť pomocou prepínačov č. 1, 2, 3: pozri obrázky. Pomocou prepínača č. 4 možno nastaviť prevádzkový režim: (1- poloha "ON") - k spusteniu dôjde po zapnutí svetla. (2 - poloha "OFF") - k spusteniu dôjde po zapnutí svetla. Prepínačom č.5 sa nastaví citlivosť systému fotobuňky. Polohu "ON" používajte v tmavých interiéroch, polohu "OFF" používajte v interiéroch slabo osvetlených. Výrobok sa nehodí pre miestnosti s oknom. Výrobok je vybavený elektronickým systémom s časovou sústavou (v označení výrobku sa vyskytuje písmeno T). Ovládanie prebieha zapojením ovládača na elektrický spínač: pozri obrázky. Časový sklz prebieha nastavením potenciometra: pozri obrázky. Upozornenie. Štandartne je potenciometer nastavený v minimálnej polohe (0 min). Pri prvom zapojení do siete sa výrobok zapne až po dobe od niekoľko desiatok sekúnd do niekoľkých minút. Výrobok je vybavený elektronickým systémom so snímačom vlhkosti (v označení výrobku sa vyskytuje písmeno HT). Zapnutie prebieha automaticky po dosiahnutí hladiny vlhkosti nastavenej na výrobku resp. po zapnutí spínača: pozri obrázky. K vypnutiu dochádza po nastavenom čase sklzu, počítanom po dosiahnutí nastavenej hladiny vlhkosti v miestnosti.
Hladina vlhkosti sa nastavuje pomocou potenciometru (WILG alebo H): pozri obrázky. Časový sklz sa nastavuje pomocou potenciometru (CZAS alebo T): pozri obrázky. K vypnutiu dochádza po nastavenom čase sklzu: pozri obrázky. Upozornenie. Štandartne je potenciometer "WILG alebo H" nastavený v strednej polohe, a potenciometer "CZAS alebo T" v polohe minimálnej. POZOR. Pri nastavení času sklzu v polohe 0 min sa výrobok zapne na niekoľko desiatok sekúnd. Po vypnutí výrobok pokračuje v prevádzke, časom nastaveným na časovom sklze. Na zapojenie ventilátorov vybavených elektronickým systémom nepoužívajte spínače s neónovkou či LED diódou. Výrobok je vybavený žalúziou, ktorá sa automaticky uzavrí po skončení práce (týka sa produktov označených AOL).
POKYNY K PREVÁDZKE / ÚDRŽBA
Konzerváciu vykonávajte pri vypnutom napájaní. Výrobok nezakrývajte. Výrobok nie je určený na priemyselné účely. Výrobok je určený na používanie v miernom podnebí. Výrobok má odnímateľný kryt lopatiek rotora. Užívanie výrobku bez namontovaného krytu je zakázané. Výrobok možno čistiť vlhkou handričkou s malým množstvom detergentu. Demontovaný predný panel možno umývať pod tečúcou vodou. Výrobok nie je určený na prevádzku v miestnosti, kde teplota presahuje >40°C
VYSVETLIVKY POUŽITÝCH OZNAČENÍ A SYMBOLOV
P1: Menovité napätie.
P2: Frekvencia.
P3: Menovitý výkon.
P4: Ochrana proti strekaniu vody.
P5: Trieda II. Výrobok, v ktorom ochrana proti úrazu elektrickým prúdom je dosianutá, okrem základnej izolácie, použitím dvojitej alebo spevnenej izolácie.
P6: Výrobok spĺňa požiadavky Smerníc Európskej únie (EU).
P7: Symbol znamená možnosť inštalácie a používania výrobku v/na podloží z materiálu normálne horľavého.
P8: Počet otáčok za min.
P9: Hladina hlučnosti.
P10: Výkonnosť výrobku
OCHRANA ŽIVOTNÉHO PROSTREDIA
Dbajte na čistotu a životné prostredie. Odporúčame triedenie obalového odpadu.
P11: Toto označenie poukazuje na nutnosť selektívneho zberu opotrebovanej elektrickej a elektronickej techniky. Takto označené výrobky sa nesmejú, pod hrozbou pokuty, vyhadzovať do obyčajných košov spolu s ostatným odpadom. Tieto výrobky môžu byť škodlivé životnému prostrediu a ľudskému zdraviu, vyžadujú špeciálnu formu spracovania / spätného získavania / recyklingu / utilizácie. Toto označenie poukazuje na nutnosť selektívneho zberu opotrebovanej elektrickej a elektronickej techniky ako aj batérií a akumulátorov. Takto označené výrobky sa nesmejú, pod hrozbou pokuty, vyhadzovať do obyčajných košov spolu s ostatným odpadom. Takto označené výrobky by sa mali odovzdať na miesto zberu opotrebovanej elektrickej a elektronickej techniky. Informácie o miestach zberu/odberu poskytujú miestne orgány a predajci tohto druhu techniky. Opotrebovaná technika môže byť tiež vrátená predajcovi, a to v prípade nákupu nového výrobku v množstve nie väčšom ako nová kupovaná technika rovnakého druhu. Tieto zásady sa týkajú územia Európskej únie. V prípade iných krajín dodržujte právne regulácie platné v danej krajine. Odporúča sa kontaktovať distribútora nášho výrobku na danom území.
POZNÁMKY / POKYNY
Nedodržiavanie pokynov tohto návodu môže viesť napr. k vzniku požiaru, opareniu, úrazu elektrickým prúdom, telesným úrazom a ďalším hmotným a nehmotným škodám.
Dodatočné informácie o výrobkoch značky Kanlux sú dostupné na: www.kanlux.com
Kanlux S.A. Nenesie zodpovednosť za následky vyplývajúce z nepodriadenia sa pokynom tohto návodu.

HU

RENDELTETÉS / ALKALMAZÁS
A termék alkalmas a gravitációs ventiláció elősegítésére.
SZERELÉS
A szerelés előtt olvassa el a szerelési útmutatót. A szerelést csak az erre jogosult személy végezheti. A szerelés valamennyi lépését kikapcsolt áram mellett kell végezni! A szerelés különös óvatosságot igényel! Telepítési leírás: lásd: ábrák. Az első használat előtt ellenőrizze a mechanikus rögzítés és az elektromos összekötés megfelelőségét. A termék kapcsolható a jogszabályban meghatározott minőségi követelményeknek megfelelő áramhálózathoz. Figyelembe kell venni, hogy a szerelés helyétől függően kialakulhat a kipufogó csatornákból származó gázok visszaáramlása a helyiségbe. Ilyen helyzetben olyan intézkedéseket kell alkalmazni, amelyek megakadályozzák az ilyen gázok visszaáramlását, különös szabályok figyelembevételével. A terméket csak olyan elektromos rendszerhez szabad csatlakoztatni, amely rendelkezik a tápforrástól való leválasztást megengedő készülékkel (megfelelő kapcsolóval). Ilyen készülék rendelkezzen az érintkezőcsukós-közökkel minden póluson, amelyek biztosítanak teljes leválasztást a III túlfeszültség-kategória fennállása esetén. A leválasztó készüléket az elektromos rendszerben kell elhelyezni az ilyen rendszer felépítésére vonatkozó szabályok betartásával. A terméket megfelelő magasságon kell felszerelni, azaz olyan magasságon, amely garantálni fogja, hogy a használók, gyerekek, háziállatok stb. nem tudnak közvetlenül hozzáférni a szellőzőkészülékhez. A termék csak olyan helyiségekben szabad szerelni, amelyek rendelkeznek önálló szellőzővezetékekkel, különös szabályok figyelembevételével.
FUNKCIONÁLIS JELLEMVONÁSOK
A termék csak beltérben használható. A termék nem rendelkezik meghúzható kapcsolóval (a ventilátor alsó részéből kivezetett zsinór), amely lehetővé teszi a termék be- és kikapcsolását (a termék megjelölésével B betű szerepel). A termék rendelkezik fotocellás elektronikus rendszerrel (a termék megjelölésében P betű szerepel). A termék automatikusan bekapcsolódik. A fényerő megváltoztatásával a helyiségben, ahol a termék felszerelésre került, vagy a kapcsoló bekapcsolásával: lásd illusztrációk. Az időzítés az 1., 2., 3. átkapcsoló segítségével lehet beállítható: lásd illusztrációk. 4. átkapcsolóval a működési mód beállítható. (1- "ON" állás - a működésbe lépés a világítás kikapcsolásával történik (2 - "OFF" állás - a működésbe lépés a világítás bekapcsolásával történik 5. átkapcsoló beállítja a fotocellás rendszer érzékenységét. "ON" beállítást sötét helyiségekre kell használni, "OFF" beállítást pedig gyengén megvilágított helyiségekre kell használni. A termék ablakkal rendelkező helyiségekben nem használható. A termék rendelkezik időzítési rendszerrel ellátott elektronikus rendszerrel (a termék megjelölésében T betű szerepel). A vezérléshez az eszközvezérlőt csatlakoztatni kell az elektromos kapcsolóhoz: lásd illusztrációk. Az időzítés a potenciométer beállításával történik: lásd illusztrációk. Figyelem: A potenciométer eredeti beállítása minimális (0 perc). Az első hálózathoz való csatlakoztatásakor a termék csak a húsz másodpercből néhány percig tartó idő után kikapcsolódik. A termék rendelkezik a páratartalom érzékelővel ellátott elektronikus rendszerrel (a termék megjelölésében HT betű szerepel). A bekapcsolódás automatikusan következik amikor páratartalom eléri a terméken beállított szintet, vagy a kapcsoló bekapcsolásával; lásd illusztrációk. A kikapcsolódás a beállított időzítés eltelével következik, amelyet a beállított páratartalom-szint helyiségben való elérésétől kell számolni. A páratartalom-szint potenciométer segítségével lehet beállítani (WILG vagy H): lásd illusztrációk. Az időzítés potenciométer segítségével lehet beállítani CZAS vagy T): lásd illusztrációk. A kikapcsolódás a beállított időzítés elteltével következik: lásd illusztrációk. FIGYELEM: A "WILG vagy H" potenciométer eredetileg középső állásba van beállítva, és a "CZAS vagy T" minimális állásba van beállítva. FIGYELEM: Az időzítés 0 perces állásba való beállításakor a termék tíz-hatvan másodpercre bekapcsolódik. A kikapcsolás után a termék tovább működik, az időzítésben beállított időn keresztül. Az elektronikus rendszerekkel rendelkező ventillátorok bekapcsolásához nem szabad használni a neon lámpával vagy LED diódával rendelkező kapcsolókat. A termék rendelkezik zsaluval, amely automatikusan lezárul a munka befejezésekor (vonatkozik az AOL megjelöléssel rendelkező termékekre).
HASZNÁLATI JAVASLATOK / KARBANTARTÁS
Karbantartás csak a kikapcsolt áramellátással végezhető. A terméket lefedni tilos. A termék ipari célokra nem alkalmas. A terméket mérsékelt éghajlatban lehet használni. A termék rendelkezik a rotorlapátok leszerelhető védőburájával. A termék használata felszerelt védőbura nélkül tilos. A termék nedves ruhával, kis mennyiségű detergens hozzáadásával tisztítható. A leszerelt homlokpanel folyó víz alatt tisztítható. A termék nem használható olyan helyiségben, ahol a hőmérséklet >40°C
AZ ALKALMAZOTT JELEK ÉS SZIMBÓLUMOK MAGYARÁZATA
P1: Névleges feszültség.
P2: Frekvencia.
P3: Névleges teljesítmény.
P4: Védelem a fröcsköló víz ellen.
P5: II osztály. Olyan termék, amelyben az alapvető szigetelésen kívül áramütés elleni védő elemként található még a dupla vagy erősített szigetelés.

P6: A termék megfelel az Európai Uniós irányelvek követelményeinek.
P7: Ez a szimbólum azt jelenti, hogy a termék szerelhető a normális körülményekben gyúlékony alapon.
P8: Fordulatszám percekben.
P9: Hangnyomásszint.
P10: A termék teljesítő képessége.
KÖRNYEZETVÉDELEM
Ügyeljen a tisztaságra és a környezetre. Javasolt a csomagolási hulladék szegregációja.
P11: Ez a jel mutatja az elhasználódott elektromos és elektronikus berendezés szelektív gyűjtésének a szükségességét. Így megjelölt termékek a bírság kiszabásának a terhe alatt szokásos szemétárolóba nem dobhatók ki. Ilyen termékek károsak lehetnek a környezetre és az emberi egészségre, a feldolgozás / újrahasznosítás / kezelés / hatástalanítás különös formáját igénylik. A megjelölés mutatja az elhasználódott elektromos és elektronikus berendezés, valamint az elemek és akkumulátorok szelektív gyűjtésének a szükségességét. Így megjelölt termékeket, a bírság kiszabásának a terhe alatt, nem szabad a többi hulladékkal együtt egy szemétkosárba dobni. Így megjelölt termékeket el kell szállítani az elhasználódott elektromos és elektronikus berendezést gyűjtő helyre. Információk a gyűjtőhelyekre vonatkozóan a helyi hatóságoktól vagy az érintett berendezés forgalmazóitól kaphatók. Az elhasználódott berendezést az eladója is köteles átvenni az új ugyanilyen típusú berendezés ugyanilyen mennyiségében történő vásárlása esetén. A fenti szabályok az Európai Unió területén érvényesek. Más ország esetén az adott ország területén hatályos jogszabályokat kell alkalmazni. Lépjen kapcsolatba a termékeink adott területen működő forgalmazójával.
TANÁCSOK / JAVASLATOK
A jelen útmutató figyelmen kívül hagyása a tűz, áramütés, égés, testi sérülés és egyéb anyagi és nem anyagi kár veszélyével járhat.
További információ a Kanlux termékeiről a www.kanlux.com weboldalon kapható.
Kanlux S.A. nem vállal felelősséget a jelen útmutató figyelmen kívül hagyásának az eredményeiért.

RO/MD
SCOPUL / FOLOSIREA
Produsul destinat să sprijină ventilația gravitațională
MONTAJUL
Înainte de a trece pentru instalarea citește instrucțiună. Persoană de instalare ar trebui să fie cu autoritatea competentă. Orice acțiune face după oprirea alimentării. Trebuie făcută atenția mare. Schematică montajului :a se vedea ilustratii. Înainte de prima utilizare, asigurați-vă ci conexiune buna de montare mecanice si electrice. Produsul poate fi conectat la rețea, care să corespundă standardelor de calitate definite de legislația de energie. Vă rugăm să rețineți că, în funcție de locul de instalare poate fi un flux invers de gaze naturale în camera, care provin de la coș. În această situație, trebuie să ia măsurile corespunzătoare pentru a preveni fluxului invers de astfel de gaze, luînd în considerarea prescripțiile specifice. Produsul ar trebui să fie conectat numai la sistemul electric cu un dispozitiv (întreruptor corespunzător), pentru a permite deconectarea de la sursă de alimentare. Acest dispozitiv ar trebui să aibă pauzele de contactul pe toate poluri, care asigură separarea completă în cea ce privește categoria III a supratensiuni. Aparatul care deconectează ar trebui să fie plasat în sistemul electric, în conformitate cu normele care reglementează construirea de instalare. Produsul ar trebui să fie montat la o înălțime corespunzătoare, și anume la înălțimea care asigură imposibilitatea contactului direct cu ventilatorul de către utilizatorul, copii, animale de casă, etc. Produsul poate fi montat în zone care au conductele de ventilație individuale, luînd în considerarea prescripțiile specifice.
CARACTERSTICE FUNCTIONALE
Utilizați numai în interiorul. Produsul nu are un comutatorul pe care îl tragi (cablul care iese din partea de jos a ventilatorului), care vă permite să activați și să dezactivați produsul (aparatul este marcat literă B). Produsul echipat cu circuite electronice cu celule fotoelectrice (produsul este marcat cu literă P). Conectarea produsului are loc în mod automat. Sub influența schimbărilor în intensitatea luminii în încăperea, în care produsul este instalat sau după conectarea racordului: a se vedea ilustratii. Întârzierea de timp poate fi stabilit cu comutatorulrile nr. 1, 2, 3: a se vedea ilustratii. Cu ajutorul comutatorului numărul 4, puteți stabiliți modul de lucru. (1 - poziția "ON") - se execută după întreruperea luminii. (2 - poziția "OFF") - se execută după aprinderea luminii. Cu comutatorul nr. 5 se stabilește sensibilitatea fotocelulei. Poziția "ON" utilizați în încăperea întunecată, poziția de "OFF" este utilizata în încăperea slab luminată. Produsul nu este adecvat pentru încăperea cu o fereastră. Produsul echipat cu un circuit electronic cu sistemul cu durată (produsul este marcat cu literă T). Controlul se face prin conectarea controlerului la conectorul electric: a se vedea ilustratii. Timpul de întârziere, urmează după stabilirea potentiometrului: a se vedea ilustratii. Notă. Potențiometru standard este stabilit la poziție minim (0 min)
La prima conectarea produsului la rețea, produsul să activează abea după timpul de la câteva zeci de secunde la câteva minute. Produsul echipat cu un senzor electronic de umiditate (produsul este marcat cu litere HT). Conectarea are loc în mod automat atunci când ajunge la nivelul de umiditate stabilită pe produsul sau după activarea conectorului: a se vedea ilustratii. Oprirea are loc după o perioadă de timp de întârziere stabilită, numărată după umiditatea stabilite obtinute în încăperea. Nivelul de umiditate este stabilit cu ajutorul unui potențiometru (WILG sau H): a se vedea ilustratii. Întârzierea timpul este stabilită cu un potențiometru (TIMP sau T): a se vedea ilustratii. Oprirea are loc după o perioadă stabilită de întârziere: a se vedea ilustratii. Notă. Ca standardul potențiometru "WILGA sau H" este stabilit în poziția de mijloc, precum și potentiometru "TIMP sau T în poziția minim. NOTĂ. Odată cu stabilirea timpului de întârziere în pozitie 0 min, produsul sa conectează pentru cîteva zeci de secunde. După oprirea, aparatul încă lucrează, în timpul stabilit la întârzierea de durată. Pentru conectarea ventilatoarelor echipate cu sisteme electronice nu se utilizează conectorele cu neon sau LED-uri. Produsul este echipat cu jaluzea care se închide automat după terminarea muncii (pentru produsele marcate AOL).
RECOMANDARILE DE OPERARE / INTRETINERE
Întreţinerea se face cu alimentarea oprita. A nu se acoperă produsul. Produsul nu este destinat pentru scopurile industriale. Produsul este destinat pentru utilizarea în zonele cu climă moderate. Produsul are învelişul demontabil asupra spaţilor rotorului. Utilizarea produsului, fără învelişuluiul montat este interzisă. Aparatul poate fi curatat cu o carpa umeda, cu o cantitate mică de detergent. Panoul frontal demontat pot fi spălat sub jet de apă. Produsul nu este destinat să lucreze în încăperea în care există o temperatură >40°C.
EXPLICAREA DE MARCII SI SIMBOLURILE UTILIZATE
P1: Tensiunea nominală.
P2: Frecvență.
P3: Puterea nominală.
P4: Protecția împotriva splash de apă.
P5: Clasa II. Produsul, în care protecția împotriva șocurilor electrice îndeplinește, în afară de izolația de bază, aplică izolatie duble sau întărită.
P6: Produs este conform cu directivele Uniunii Europene (UE).
P7: Indică posibilitatea de instalare și de utilizare a produsului în / pe pe suprafață inflamabilė in mod normal.o.
P8: Numărul rotaților în min.
P9: Nivelul zgomotului.
P10: Eficiența produsului
PROTECȚIE MEDIULUI
Ai grijă de curățenia și a mediului. Vă recomandăm segregarea de deșeuri după ambalajele.
P11: Această etichetă indică necesitatea de colectarea separată a deșeurilor de echipamente electrice și electronice. Produsele, astfel etichetate, sub sancțiunea amenzii, nu aveți posibilitatea să aruncați la gunoi ordinar, împreună cu alte deșeuri. Aceste produse pot fi dăunătoare pentru mediul ambiant și sănătatea umană, necesită forme speciale de tratare / valorificare / reciclare / eliminare. Eticheta indică necesitatea de colectare separată a deșeurilor de echipamente electrice și electronice și baterilor și acumulatorilor. Produse, astfel etichetate, sub sancțiunea amenzii, nu pot fi aruncate pe calea normală la gunoi, împreună cu alte deșeuri. Produsele etichetate astfel ar trebui să fie plasate la punctul de colectare a deșeurilor de echipamente electrice și electronice. Informații referitoare la punctele de colectare / primirii dau autoritățile locale sau distribuitor de astfel de echipamente. Echipament folosit poate fi de asemenea plasat la vânzătorul, atunci când achiziționează un produs nou într-o sumă nu mai mare decât noi echipamente achiziționate în același fel. Aceste norme se aplică în zona Uniunii Europene. În cazul altor țări ar trebui să se aplice reglementările legale în vigoare în țară. Vă recomandăm să contactați distribuitorul de produse noastre din zona dumneavoastră.
COMENTARII / SUGESTII
Ne folosirea recomandărilor din acest ghidul poate duce la crearea unui astfel de incendiu, arsuri, un șoc electric, leziuni fizice și alte daune materiale și nemateriale. Informații suplimentare despre produse de marcă Kanlux sunt disponibile la: www.kanlux.com.
Kanlux SA nu este responsabil pentru orice consecințele care rezultă din nepăstrarea recomandărilor din acest manual.

GR
ΠΡΟΟΡΙΣΜΟΣ / ΧΡΗΣΗ
Προϊόν προορισμένο για υποστήριξη τους αερισμού της βαρύτητας.
ΣΥΝΑΡΜΟΛΟΓΗΣΗ
Πριν από τη συναρμολόγηση διαβάστε τις οδηγίες χρήσης. Τη συναρμολόγηση πρέπει να πραγματοποιήσει ένα εξουσιοδοτημένο και εξειδικευμένο πρόσωπο. Όλες οι ενέργειες πρέπει να πραγματοποιούνται με τη σβησμένη τροφοδοσία. Πρέπει να λάβετε τα μέτρα ειδικής προστασίας. Διάγραμμα συναρμολόγησης: δες τις εικόνες. Πριν από την πρώτη χρήση πρέπει να επιβεβαιωθεί εάν η μηχανική συναρμολόγηση και η ηλεκτρική σύνδεση είναι εντάξει. Το προϊόν μπορεί να συνδεθεί στην τροφοδοσία που εκπληρώνει τις ποιοτικές απαιτήσεις ενέργειας σύμφωνα με την ισχύουσα νομοθεσία. Πρέπει να δώσετε δημασία ότι στην εξάρτηση από το τόπο εγκατάστασης μπορεί να γίνει επιστροφική ροή αερίων στο δωμάτιο. Τα αέρια βγαίνουν από τους αγωγούς καυσαερίων. Σε αυτήν την κατάσταση πρέπει να λάβετε κατάλληλα μέσα που εμποδίζουν την επιστροφική ροή τέτοιων αερίων λάβοντας υπ' όψην τις λεπτομερειακές διατάξεις. Το προϊόν πρέπει να είναι συνδεδεμένο μόνο στην ηλεκτρική εγκατάσταση που έχει συσκευή (κατάλληλο διακόπτη) που επιτρέπει αποσύνδεση από την πηγή τροφοδοσίας. Προϊόν πρέπει να έχει διάκενο μεταξύ σημείβν επαφής σε όλους τους πόλους και εξασφαλίζει πλήρη αποσύνδεση σε συνθήκες βραχυκυκλώματος της κατηγορίας III. Διακόπτης πρέπει να είναι τοποθετημένος μέσα στην ηλεκτρική εγκατάσταση σύμφωνα με τις ισχύουσες διατάξεις σχετικά με τη δομή τέτοιας εγκατάστασης. Το προϊόν πρέπει να συναρμολογηθεί στο κατάλληλο ύψος δηλ. στο ύψος που δεν επιτρέπει καμία άμεση επαφή με ανεμιστήρα των χρηστών, τα παιδιά, οικιακά ζώα κπ. Το προϊόν μπορεί να συναρμολογηθεί στα δωμάτια που έχουν ξεχωριστούς αγωγούς αερισμού, άβοντας υπ' όψην τις σχετικές λεπτομερειακές διατάξεις.
ΛΕΙΤΟΥΡΓΙΚΑ ΧΑΡΑΚΤΗΡΙΣΤΙΚΑ
Προϊόν για εσωτερική χρήση. Το προϊόν δεν έχει συνδετήρα που τραβιέται (σκοινί βγαίνει από το κάτω μέρος του ανεμιστήρα) και επιτρέπει άναμμα και σβήσιμο του προϊόντος (επισήμανση του προϊόντος έχει το γράμμα B). Προϊόν εξοπλισμένο με το ηλεκτρονικό σύστημα με φωτοκύτταρο (στη επισήμανση του προϊόντος έχει το γράμμα P). Ενεργοποίηση του προϊόντος γίνεται αυτομάτως. Λόγω αλλαγής της έντασης φωτισμού στο δωμάτιο στο οποίο το προϊόν εγκαταστάθηκε ή μετά από σύνδεση του συνδετήρα: δέστε τις εικόνες. Μπορείτε να ρυθμίσετε τις χρονικές καθυστερήσεις με χρήση μετατροπέων 1, 2, 3: δέστε τις εικόνες. Με χρήση μετατροπέα αριθ. 4 μπορείτε να ρυθμίσετε τον τρόπο λειτουργίας: (1- θέση "ON") - ενεργοποίηση γίνεται μετά από σβήσιμο φωτός (2 - θέση "OFF") - ενεργοποίηση γίνεται μετά από άναμμα φωτός. Με το μετατροπέα αριθ. 5 ρυθμίζετε ευαισθησία συστήματος του φωτοκυττάρου. Χρησιμοποιείτε τη θέση "ON" στα σκοτεινά δωμάτια, ενώ τη θέση "OFF" στα λίγο φωτεινά δωμάτια. Προϊόν δε προορίζεται για τα δωμάτια με παράθυρο. Προϊόν εξοπλισμένο με το ηλεκτρονικό σύστημα που περιέχει το χρονικό υποσύστημα (στη επισήμανση του προϊόντος έχει το γράμμα T). Ρύθμιση πραγματοποιείται μέσω σύνδεσης του ρυθμιστή στον ηλεκτρικό συνδετήρα: δέστε τις εικόνες. Χρονικές καθυστερήσεις γίνονται λόγω ρυθμίσεις του ποτενσιόμετρου: δέστε τις εικόνες. Προσοχή. Στο στάνταρ το ποτενσιόμετρο είναι ρυθμισμένο στην ελάχιστη θέση (0 min). Κατά την πρώτη σύνδεση με το ηλεκτρικό δίκτυο το προϊόν θα σβήσεις μετά από δεκάδες δευτερόλεπτα έως αρκετά λεπτά. Προϊόν εξοπλισμένο με το ηλεκτρονικό σύστημα με τον αισθητήρα υγρασίας (στην επισήμανση του προϊόντος έχει τα γράμματα HT). Ενεργοποίηση γίνεται αυτομάτως όταν επιτευχθεί το επίπεδο αέρα ρυθμισμένο στο προϊόν ή μετά από σύνδεση του διακόπτης: δέστε τις εικόνες. Απενεργοποίηση γίνεται μετά από το ρυθμισμένο χρόνο καθυστέρησης που μετράει μετά από επιτεύξη του ρυθμισμένου επιπέδου υγρασίας αέρα στο δωμάτιο. Το επίπεδο υγρασίας ρυθμίζεται με χρήση του ποτενσιόμετρου (WILG ή H): δέστε τις εικόνες. Χρονικές καθυστερήσεις ρυθμίζονται με χρήση του ποτενσιόμετρου (CZAS ή T): δέστε τις εικόνες. Απενεργοποίηση γίνεται μετά από ρυθμισμένο χρόνο καθυστέρησης: δέστε τις εικόνες. Προσοχή. Στο στάνταρ το ποτενσιόμετρο "WILG ή H" είναι ρυθμισμένο στην μέση θέση ενώ το ποτενσιόμετρο "CZAS ή T" στην ελάχιστη θέση. ΠΡΟΣΟΧΗ. Κατά ρύθμιση του χρόνου καθυστέρησης στη θέση 0 min το προϊόν ενεργοποιείτα ανά δεκάδες δευτερόλεπτα. Μετά από σβήσιμο το προϊόν ακόμη λειτουργεί κατά το χρόνο ρυθμισμένο στη χρονική καθυστέρηση. Για ενεργοποίηση των ανεμιστήρων εξοπλισμένων με τα ηλεκτρονικά συστήματα σε μπορείτε να χρησιμοποιείτε διακόπτες με λυχνία νέον ή με δίοδο LED. Προϊόν εξοπλισμένο με το κάλυμμα που καλύπτει το προϊόν αυτομάτως μετά από το τέλος λειτουργίας τα προϊόντος (στη επισήμανση AOL).
ΣΥΣΤΑΣΕΙΣ ΧΡΗΣΗΣ / ΣΥΝΤΗΡΗΣΗ
Πραγματοποιείτε τις ενέργειες συτήρησης χωρίς τροφοδοσία. Μην καλύπτετε το προϊόν. Προϊόν δεν είναι προορισμένο για επαγγελματική χρήση. Προϊόν προορισμένο για χρήση στο μέτριο κλίμα. Προϊόν έχει προστατευτικό των πτερυγίων του ροτότρα που αποσυναρμολογείται. Απαγορεύεται χρηση του προϊόντος χωρίς συναρμολογημένο προστατευτικό. Μπορείτε να καθαρίζετε το προϊόν με υγρά υφάσματα ή με λίγο καθαριστικό μέσο. Αποσυναρμολογημένο εμπρόσθιο πανέλ μπορεί να καθαρίζεται με το τρεχούμενο νερό. Προϊόν προορίζεται για χρήση στο δωμάτιο στο οποίο η θερμοκρασία είναι >40°C.
ΕΞΗΓΗΣΕΙΣ ΣΗΜΑΣΙΑΣ ΤΩΝ ΧΡΗΣΙΜΟΠΟΙΗΜΕΝΩΝ ΣΥΜΒΟΛΩΒΝ
P1: Ονομαστική τάση.
P2: Συχνότητα.
P3: Ονομαστική ισχύς.
P4: Προστασία έναντι παφλάσμου νερού.
P5: Κατηγορία II. Το προϊόν στο οποίο η προστασία από ηλεκτροπληξία παρέχεται βασική μόνωση και χρησιμοποιημένη διπλή μόνωση ή ενισχυμένη μόνωση.
P6: Το προϊόν πληρώνει τις απαιτήσεις των Οδηγιών της Ευρωπαϊκής Ένωσης (UE).
P7: Το σύμβολο σημαίνει ότι το προϊόν μπορεί να συναρμολογηθεί και να χρησιμοποιηθεί μέσα/πάνω στην κανονική εύφλεκτη βάση.
P8: Αριθμός περιστροφών ανά λεπτό.
P9: Επίπεδο έντασης ήχου.
P10: Απόδοση προϊόντος.
ΠΡΟΣΤΑΣΙΑ ΠΕΡΙΒΑΛΛΟΝΤΟΣ
Προστατεύετε το φυσικό περιβάλλον. Προτείνουμε να διαχωρίζετε απόβλητα αποσυσκευασίας.
P11: Αυτό το σύμβολο σημαίνει ανάγκη διαλεκτικής συγκέντρωσης ηλεκτρικών και ηλεκτρονικών αποβλήτων. Το προϊόν με αυτό το σύμβολο, υπό κύρωση προστίμου, δεν πρέπει να απορρίπτεται μαζί με οικιακά απορρίμματα. Αυτά τα προϊόντα μπορούν να είναι βλαβερά για το φυσικό περιβάλλον και για την υγεία ανθρώβπων, απαιτούνται την ειδική διαδικασία αναμόρφωσης / ανακύκλωσης / εξουδετέρωσης. Αυτό το σύμβολο σημαίνει ανάγκη διαλεκτικής συγκέντρωσης ηλεκτρικών και ηλεκτρονικών αποβλήτων καθώς και ματαριών. Προϊόν με τέτια επισήμανση δε μπορεί να απορριπτεται, με επιφύλαξη προστίμου, μαζί με άλλα απόβλητα. Προϊόντα με τέτοια επισήμανση πρέπει να παραδοθούν σε ένα σημείο συγκέντρωσης μεταχειρισμένων ηλεκτρικών και ηλεκτρονικών συσκευών. Πληροφορίες για κέντα συλλογής αποβλήτων είναι διαθέσιμες σε δημόσιες αρχές ή στον πωλητή αυτών των συσκευών. Μπορείτε ακόμη να επιστρέφετε τις μεταχειρισμένες συσκευές στον πωλητή σε περίπτωση αγοράς της καινούριας συσκευής, αλλά σε ποσότητα όχι μεγαλύτερη από την καινούρια συσκευή που αγοράζετε. Οι παράπάνω κονονισμοί αφορούν την Ευθρωπαϊκή Ένωση. Σε περίπτωση άλλων κρατών πρέπει να παρακολουθείτε διατάξεις που ισχύουν σε αυτό το κράτος. Προτείνεται να επικοινωνήσετε με τον εκπρόσωπό μας.
ΠΑΡΑΤΗΡΗΣΕΙΣ / ΟΔΗΓΙΕΣ
Αμέλεια των κανονισμών της παρούσας οδηγίας μπορεί να προκαλέσει πχ. πυρκαγιά, έγκαυμα, ηλεκτροπληξία, τραυματισμό, υλικές και αΰλες ζημιές.
Πρόσθετες πληροφορίες για τα άλλα προϊόντα της μάρκας Kanlux είναι διαθέσιμα σε: www.kanlux.com
H Kanlux S.A. Δε φέρει καμία ευθύνη γιαι αποτελέσματα πόυ προκύπτουν από αμέλεια των κανονισμών της παρούσας οδηγίας.

MK
НАМЕНА /УПОТРЕБА
Производ наменет за поддршка на гравитациона вентилација.
МОНТАЖА
Пред да пристапите кон монтирањето запознајте се со инструкцијата за инсталација. Монтирањето треба да се изврши од страна на лице, кое што поседува соодветни овластувања. Сите дејности треба да се одвиваат при исклучено напојување. Треба да се биде многу внимателен. Цртеж за монтирање: погледни ги илустрациите. Пред прва употреба треба да бидеме сигурни во правилно механичко зацврстување и во правилно електрично поврзување. Производот може да се приклучи до напојувачка мрежа, која што ги исполнува стандардите за квалитет на енергијата, коишто се правно одредени. Ве молиме обрнете внимание, дека во зависност од местото на инсталација може да дојде до обратен проток на гас во просторијата, кој што доаѓа од каналите за издувни гасови. Во таква ситуација треба да се превземе соодветни мерки, коишто ќе го оневозможат обратниот проток на таквите издувни гасови, вклучувајќи ги специфичните одредби. Производот треба да биде вклучен исклучително до електрична инсталација, која што поседува уред (соодветен прекинувач), кој што овозможува исклучување од изворот на енергија. Уредот треба да поседува контакт пауза на сите столбови,која што овозможува целосно исклучување во услови на пренапрегнатост категорија III. Уредот за исклучување треба да биде поставен во електричната инсталација во согласност со правилата за изградба на таква инсталација. Производот треба да биде монтиран на соодветна висина, односно висина која што гарантира дека нема да има директен контакт со вентилаторот од страна на корисниците, деца, домашни животни и друго. Уредот може да биде монтиран во простории коишто поседуваат индивидуални вентилациски канали, земајќи ги предвид специфичните правила.
ФУНКЦИОНАЛНОСТ
Производот да се употребува во затворен простор. Производот не поседува повлекувачки приклучок (гајтан повлечен од долниот дел на на вентилаторот), кој што овозможува вклучување и исклучување на производот (во ознаката на производот се појавува буквата Б). Производот е опремен со електронски систем со фотоќелија (во ознаката на производот се појавува буквата P). Вклучувањето на производот се одвива автоматски. Под влијание на промената на интензитетот на осветлување во просторијата во која што производот е инсталиран, или откако е додаден приклучокот: погледни ја илустрацијата. Временско закаснување може да се подеси со помош на променувач на осветлувањето број 1, 2, 3: погледни ја илустрацијата. Со помош на променувачот број 4 може да се намести начинот на работа: (1- позиција "ON") - вклучувањето започнува откако светлото ќе се изгаси. (2 - позиција "OFF") - вклучувањето започнува откако светлото ќе се запали. Со променувачот број 5 се подесува чувствителноста на системот на фотоќелијата. Позицијата "ON" да се употребува за темни простории, позицијата "OFF" да се користи за слабо осветлени простории. Производот не е погоден за простории со прозорец.
Производот е опремен со електроничен систем со временски систем (во ознаката на производот се појавува буквата T). Контролата се врши со помош на поврзување на контролорот до електричниот конектор: погледни ја илустрацијата. Временското одлагање следи преку подесување на потенциометарот: погледни ја илустрацијата. Внимание. Стандардно потенциометарот е поставен на минималната позиција (0 минути). За време на првото вклучување до мрежата производот ќе се исклучи откако ќе поминат неколку секунди до неколку минути. Производот е опремен со електронски систем со сензор на влажност (во ознаката на производот се појавува буквата HT). Вклучувањето следи автоматски откако ќе се постигне нивото на влажност на воздухот подесено на уредот или откако конекторот ќе се вклучи: погледнете ја илустрацијата. Исклучувањето следи според подесеното време за доцнење, кое што се брои откако ќе се добие подесеното ниво на влажноста на воздухот во просторијата. Нивото на влажност се подесува со помош на потенциометар (ВЛАЖ или H): погледни ја илустрацијата. Временското доцнење се подесува со помош на потенциометар (ВРЕМЕ ИЛИ T): погледни ја илустрацијата. Исклучувањето започнува според подесеното време за доцнење: погледни ја илустрацијата. Внимание. Стандардно потенциометарот "ВЛАЖ или H" подесен е на средна позиција, а потенциометарот "ВРЕМЕ или T" на минимална позиција. НАПОМЕНА. Кога ќе се подеси времето на доцнење на позиција 0 минути производот се вклучува неколку секунди. Po wyłączeniu wyrób pracuje nadal, przez czas nastawiony na opóźnieniu czasowym. За вклучување на вентилаторите опремени со елетронски систем да не се користат конектори со неонки или диода ЛЕД. Производот е опремен со автоматски ролетни коишто се затвараат после завршувањето на работата (се однесува на производите со ознака AOL).
ОПЕРАТИВНИ ПРЕПОРАКИ / КОНЗЕРВАЦИЈА
За време на конзервацијата да се исклучи од струја. Производот да не се покрива. Производот не е наменет за индустриски цели. Производот е наменет за употреба на умерена клима. Производот поседува заштита на рамото на роторот, која што може да се демонтира. Користењето на производот без монтирана заштита не е дозволен. Производот може да се чисти со влажна ткаенина со мала доза на детергент. Предната демонтирана плоча може да се мие со обична вода. Производот не е наменет за работа во просторија во која што има температура >40°C
ОБЈАСНУВАЊА ЗА УПОТРЕБЕНИТЕ ОЗНАЧУВАЊА И СИМБОЛИ
P1: Номинален напор.
P2: Фреквенција.
P3: Номинална моќ.
P4: Заштита од прскање на водата.
P5: Класа II. Производ, при кој што, освен основната изолација заштита пред електричен удар исполнува и применета на двојна и засилена изолација.
P6: Производот ги исполнува барањата на Директивите на Европската Унија (ЕУ).
P7: Симболот укажува на можноста за инсталација и употреба на производот во/на површина од нормално запалив материјал.
P8: Број на вртежи во минута.
P9: Ниво на гласност.
P10: Ефикасност на производот.
ЗАШТИТА НА ЖИВОТНАТА СРЕДИНА
Грижи се за чистотата и животната средина. Се препорачува сегрегација на отпадот од амбалажата.
P11: Ова означување укажува на безусловно селективно собирање на отпадот од електричната и електронската опрема. Така означените производи, не може да се изфрлаат во нормално ѓубре заедно со другиот отпад. Во спротивно ќе следи казна. Таквите производи можат да бидат штетни за животната средина и здравјето на луѓето, потребуваат специјална форма на обработка/ обновување/ рециклирање / неутрализирање. Означувањето ја покажува потребата за селективно собирање на употребената електрична и електронска опрема и на батериите и акумулаторите. Така означените производи не може да се фрлаат до нормално ѓубре заедно со останатиот отпад. Во спротивно следи казна. Така означените производи треба да бидат дадени на место за собирање на отпад на електрична и електронска опрема. Информации во врска со местата за собирање/прием даваат локалните власти и продавачите на таков вид на уреди. Употребените уреди може да се дадат исто така кај продавачите, во случај на купување на нов производ во количина не поголема од ново купениот уред од истиот вид. Овие правила важат на областа на Европската Унија. Во случај на други земји треба да се применуваат законските прописи, коишто обврзуваат во дадената држава. Препорачуваме контакт со дистрибуторот на нашиот производ на дадената област.
КОМЕНТАРИ / ПРЕДЛОЗИ
Непочитување на препораките на дадената инструкција може да доведе до на пример. настанување на пожар, изгореници, изгореници од електрична струја, физички повреди и други материјални и нематеријални штети.
Дополнителни информации за продуктите на марката Kanlux се достапни на: www.kanlux.com
Kanlux S.A. не сноси одговорност за последиците, коишто произлегуваат од непочитувањето на препораките на дадената инструкција.

SI
NAMEN / UPORABA
Proizvod namenjen podpiranju gravitacijske ventilacije.
MONTAŽA
Pred montažo preberite navodila za uporabo. Montirati sme samo oseba, ki ima primerne kvalifikacije. Montažo naredite pri izključenem napajanju. Bodite pri montaži pazljivi. Shema montaže: glejte ilustracije. Pred prvo uporabo, se morate prepričati, da je montaža narejena pravilno in je pravilno vključena v električno instalacijo. Proizvod vključite samo v pravilno električno instalacijo, ki ustreza kakovostnim standardom, ki so v skladu z zakonom. Opazite, da glede na mesto instalacije, lahko pride do vzvratnega teka plinov iz izpušnih kanalov v prostor. V tem primeru morate narediti vse tako, da bi izključili vzvratni tek plinov, glede na nadrobne predpise. Proizvod lahko povežete samo z električno instalacijo, ki vsebuje napravo (določeno stikalo), ki omogoča izklopitev od izvira napajanja. Naprava bi imela pavze med stiki na vseh polih, ki omogočajo polno izklopitev v primeru previsoke napetosti. Naprava, ki ima izklopitev za svojo nalogo, bi morala biti montirana v električno instalacijo v skladu s predpisi, ki se tičejo zgradbe take instalacije. Proizvod mora biti montiran na določeni višini, tj. ki garantira, da ne pridejo v stik z ventilatorjem uporabniki, otroci, domači živali itd. Proizvod je možna montirati v prostorih, ki imajo individualne ventilacijske kanale, glede na nadrobne predpise.
FUNKCIONALNI ZNAČAJI
Proizvod namenjen notranji uporabi. Proizvod ne vsebuje spojnika z vrvico (vrvica štrli iz spodnjega dela ventilatorja), ki omogoča prižig in ugasnitev proizvoda (proizvod označen s črko B). Proizvod vsebuje električni sistem s fotoelektrično celico (proizvod označen s črko P). Vključitev proizvoda se godi avtomatično. Pod vplivom spremembe intenzivnosti osvetlitve v prostoru, kjer je montiran proizvod, ali po vključitvi spojnika: glejte ilustracije. Časovno zamudo regulirate s pomočjo stikal 1, 2, 3: glejte ilustracije S pomočjo stikala št. 4 lahko regulirate način dela proizvoda: (1-položaj "ON") - vključitev se zgodi po ugasnitvi luči. (2-položaj "OFF") - vključitev se zgodi po prižigu luči. S stikalom 5 regulirate senzitivnost fotoelektrične celice. Položaj ON za temne prostore, položaj OFF za slabotno osvetljene prostore. Proizvod ni namenjen delu v prostorih z okni. Proizvod vsebuje elektronični sistem s časovnim sistemom (proizvod označen s črko T). Nadzor se godi pri povezavi regulatorja z električnim spojnikom: glejte ilustracije. Časovno zamudo regulirate s pomočko potenciometra: glejte ilustracije. Pozor. Standardno je potenciometer reguliran na minimalen položaj (0 min.). Pri prvi vključitvi v mrežo, se proizvod prižge šele nekaj sekund kasneje (lahko nekaj minut kasneje). Proizvod vsebuje elektronični sistem s detektorjem vlage (proizvod označen s črko HT). Prižig se avtomatično zgodi, ko doseže proizvod nivo vlage, ki je regulirano na proizvodu ali po prižigu spojnika: glejte ilustracije. Ugasnitev se zgodi po določenem času zamude, ki je štet od trenutka ko proizvod doseže regulirano nivo vlage zraka v prostor. Nivo vlage regulirate s pomočjo potenciometra (WILG ali H): glejte ilustracije. Časovno zamudo regulirate s pomočjo potenciometra ("ČAS ali T): glejte ilustracije. Ugasnitev se zgodi po določenem času zamude: glejte ilustracije. Pozor. Standardno je potenciometer "WILG ali H" v sredinskem položaju, pa potenciometer "ČAS ali T" v minimalnem položaju. POZOR. Pri regulianju časovne zamude na 0 min., proizvod se prižge na nekaj sekund. Po ugasnitvi proizvod se dela, toliko časa, na kolikor ste regulirali časovno zamudo. Do vključitvi ventilatorjev, ki vsebujejo elektronične sisteme, ne smete uporabljati spojnikov z neonsko lučjo ali LED diodo. Proizvod vsebuje avtomatično zapirajočo se po delu žaluzijo (se tiče proizvodov označenih z oznako AOL)
NAVODILA ZA RAVNANJE / VZDRŽEVANJE
Vzdrževati samo pri izključenju iz elektronske mreže. Ne smete zakrivati proizvoda. Proizvod ni namenjen industrijski uporabi. Proizvod namenjen uporabi v vlažno kontinentalnem podnebju. Proizvod vsebuje zaščito lopat rotorja (zaščito je možno demontirati). Prepovedana je uporaba proizvoda brez montirane zaščite. Proizvod lahko čistite z vlažnim materialom z majhno količino detergenta. Demontiran sprednji panel lahko pomivate pod tekočo vodo. Proizvod ni namenjen delu v prostorih, kjer je temperatura višja kot 40°C.
OBJASNITEV UPORABLJENIH OZNAČITEV IN SIMBOLOV
P1: Nazivna napetost.
P2: Frekvenca.
P3: Nazivna moč.
P4: Zaščita pred brizgajočo vodo.
P5: 2. razred. Pomeni, da zaščito pred električnim šokom, razen osnovne izolacije, izpolnjuje tudi uporabljena dvojna ali utrjena izolacija.
P6: Proizvod je v skladu s pogoji direktive Evropske Unije (EU).
P7: Ta simbol pomeni, da montaža in uporaba sta možna na/v normalno vnetljivi osnovi.
P8: Število vrtljajev (minimalno).
P9: Nivo glasnosti.
P10: Zmogljivost proizvoda.
VARSTVO OKOLJA
Skrbite za naravno okolje in čistočo. Priporočamo segregacijo embalažnh odpadkov.
P11: Ta označitev pomeni, da je selektivno zbiranje izrabljenih električnih in elektroničnih strojev obvezna. Ti proizvodi so lahko škodljivi za okolje in ljudsko zdravje, za to zahtevajo specialistične forme varovanja / recikliranja / uničenja. Tak označenih proizvodov, pod pretnjo kazni z globo, ne smete odstranjevati v običajna smetišča, skupaj z drugimi odpadki. Ta označitev pomeni, da je selektivno zbiranje izrabljenih električnih in elektronskih naprav ter baterij in akumulatorjev, obvezno. Tak označenih proizvodov, pod pretnjo kazni z globo, ne smete odstranjevati v običajna smetišča, skupaj z drugimi odpadki. Tak označeni proizvodi morajo biti oddajani v zbirne centre zbiranja izrabljenih elektroničnih ali električnih naprav. Informacije o zbirnih centrih najdete v informacijskem centru lokalnih uprav ali pri spredajalcu. Izrabljene stroje lahko oddajate prodajalcu, v primeru nakupu novega stroja in v količini ne večji kot količina novega stroja istega tipa. Te regulacije se tičejo Evropske Unije. V primeru drugih držav, se morate ravnati po regulacijah obveznih v teh državah. Takrat priporočamo kontakt s distributerjem naših proizvodov.
OPOMBE / POMOČ
Neupoštevanje teh navodilih za uprabo, lahko povzroči ogroženje s požarom, elektrošokom, telesno poškodbo ter drugimi materialnimi in nematerialnimi poškodbami.
Dodatne informacije o proizvodih podjetja Kanlux, najdete na www.kanlux.com
Kanlux S.A. ni odgovoren za poškodbe, ki so povzročene zaradi neupoštevanja navodil za uporabo.

RS/HR
NAMENA/UPOTREBA
Proizvod namenjen za podršku gravitacione ventilacije.
MONTAŽA
Pre početka montaže pročitajte uputstvo. Montažu po mogućnosti mora da vrši stručno lice. Sve radnje obavljajte nakon isključenja napajanja. Sačuvajte posebnu opreznost. Šema montaže: gledajte slike. Pre prvog puštanja u rad proverite je li proizvod montiran i priključen na struju na pravilan način. Proizvod može biti priključen na napojnu mrežu koja zadovoljava zakonski određene standarde za kvalitet električne energije. Obratite pažnju, jer zavisno od mesta montaže, može da se desi povratni protok plina iz izduvnog kanala u prostoriju. U takvoj situaciji moraju se preduzeti odgovarajuće mere da bi se izbegao protok takvih plina, imajući u vidu detaljne propise. Proizvod bi trebao da bude priključen na električnu instalaciju opremljenu uređajem (odgovarajući prekidač) koji omogućuje da se proizvod odvoji od izvora napajanja. Uređaj bi trebao da ima u svim polovima razmak među kontaktima koji obezbeđuje potpuno isključenje iz mreže kod prenapona kategorije III. Uređaj za odvajanje bi trebao da bude montiran na električnu instalaciju u skladu sa propisima vezanim sa postavljanjem takve instalacije. Proizvod bi trebao da bude montiran na odgovarajućoj visini, tj. visini koja sprečava direktan kontakt korisnika, dece, kućnih životinja i sl. sa ventilatorom. Proizvod može se montirati u prostorijama koje imaju individualne ventilacione vodove, imajući u vidu detaljne propise.
FUNKCIONALNE OSOBINE
Proizvod koristi se unutra. Proizvod nema prekidača sa ručkom za vučenje (tanak konopac koji se nalazi u doljnjem delu ventilatora) koji omogućuje uključivanje i isključivanje uređaja (u označenju proizvoda je slovo B). Proizvod opremljen elektronskim sistemom sa fotoćelijom (u označenju proizvoda je slovo P). Proizvod se uključuje automatski. Pod uticajem promene intenziteta osvetljenja u prostoriji gde je proizvod montiran ili pomoću elementa za vučenje: gledajte slike. Vremensko kašnjenje može da se podešava pomoću prebacivača br. 1, 2, 3: gledajte slike. Pomoću prebacivača broj 4 može da se podešava režim rada: (1 – položaj "ON") – puštanje u rad nakon isključenja svetla (2 – položaj "OFF") – puštanje u rad nakon uključenja svetla. Pomoću prebacivača br. 5 se podešava osetljivost sistema fotoćelije. Položaj "ON" koristite u tamnim prostorijama, položaj "OFF" koristite u slabo osvetljenim prostorijama. Ne koristite proizvod u prostorijama sa prozorima. Proizvod opremljen elektronskim sistemom sa vremenskim sistemom (u označenju proizvoda je slovo T). Upravljanje se vrši preko priključenje upravljača na električnu sklopku: gledajte slike. Vremensko kašnjenje sledi preko podešavanje potenciometra: gledajte slike. Pažnja. Prema standardu potenciometar je podešen u minimalnom položaju (0 min). Prilikom prvog priključenja na mrežu proizvod će se isključiti tek posle vremena od nekoliko desetina sekundi do nekoliko minuta. Proizvod opremljen elektronskim sistemom sa detektorom vlažnosti (u označenju proizvoda su slova HT). Uključuje se automatski kada postiže nivo vlažnosti vazduha koji je podešen na proizvodu ili nakon uključenja sklopke: gledaj slike. Isključuje se automatski posle podešenog vremena kašnjenja, računato od trenutka kada postiže podešen nivo vlažnosti vazduha u prostoriji.
Nivo vlažnosti se podešava pomoću potenciometra (WILG ili H): gledaj slike. Vremensko kašnjenje se podešava pomoću potenciometra (CZAS ili T): gledaj slike. Isključuje se posle podešenog vremena kašnjenja: gledaj slike. Pažnja. Prema standardu potenciometar "WILG ili H" je podešen u središnjem položaju, a potenciometar "CZAS ili T" u minimalnom položaju. PAŽNJA. Prilikom podešavanja vremena kašnjenja u položaj 0 min proizvod se uključuje na nekoliko desetina sekundi. Posle isključenja proizvod i dalje radi dok ne istekne vreme podešenog vremenskog kašnjenja. Za uključivanje ventilatora opremljenih elektronskim sistemima ne primenjujte sklopke sa ugrađenom neonkom ili LED diodom. Proizvod opremljen automatskim žaluzinom koja se zatvara posle završenja rada (tiče se proizvoda sa oznakom AOL).
PREPORUKE U VEZI EKSPLOATACIJE / KONZERVACIJA
Konzervaciju obavljajte nakon isključenja napona. Ne pokrivajte proizvod. Proizvod nije namenjen za industrijske svrhe. Proizvod namenjen za upotrebu u umerenoj klimi. Proizvod poseduje uklonjivi zaslon lopatica rotora. Zabranjeno je korišćenje proizvoda bez montiranog zaslona. Proizvod može da se čisti vlažnim krpom sa malom količinom detergenta. Uklonjen prednji panel se čisti pod tekućom vodom. Proizvod nije namenjen za rad u prostoriji sa temperaturom vazduha >40°C.
OBJAŠNJENJA ZNAČENJA ISKORIŠĆENIH OZNAKA I SIMBOLA
P1: Nazivni napon struje.
P2: Frekvencija.
P3: Nazivna snaga.
P4: Zaštita od pljuskanja vode.
P5: Klasa II. Proizvod zaštićen od udara električne struje, osim osnovne izolacije, duplom ili ojačanom izolacijom.
P6: Proizvod u skladu sa zahtevima Direktiva Evropske unije (EU).
P7: Simbol označava mogućnost montaže i korišćenja proizvoda u/na podlogu od normalno zapaljivih materijala.
P8: Broj obrtaja za minut.
P9: Nivo buke.
P10: Kapacitet proizvoda.
ZAŠTITA ŽIVOTNE SREDINE
Održavajte čistoću i brinite o životnoj sredini. Preporučujemo segregaciju otpada od ambalaže.
P11: Takva oznaka pokazuje potrebu selektivnog skupljanja potrošenih električnih i elektronskih uređaja. Tako označenih proizvoda, pod pretnjom novčane kazne, ne može da se baca u obično smeće zajedno sa drugim otpadima. Takvi proizvodi mogu da budu štetni po životnu sredinu te ljudsko zdravlje, zahtevaju specijalno prerađivanje/ponovno korišćenje/recilkaža/onesposobljenje. Takva oznaka pokazuje potrebu selektivnog skupljanja potrošenih električnih i elektronskih uređaja, baterija i akumulatora. Tako označena proizvoda, pod pretnjom novčane kazne, ne može da se baca u obično smeće zajedno sa drugim otpadima. Tako označene proizvode treba da se vrati u stanicu za sakupljanje potrošenih električnih ili elektronskih uređaja. Informacijama o stanicama za sakupljanje/prijem raspolaže lokalna vlast ili prodavci takve opreme. Potrošenu opremu takođe se može predati kod prodavca, u količini koja nije veća nego kod novo kupljenog uređaja iste vrste. Ovi principi se tiču područja Evropske unije. Preporučujemo kontakt sa distributerom našeg proizvoda na datom području.
PRIMEDBE/UPUTSTVA
Nepridržavanje toga uputstva može dovesti do požara, opekotine, udara struje, telesne povrede, te druge materijalne i nematerijalne štete.
Dodatne informacije o proizvodima Kanlux potražite na: www.kanlux.com
Kanlux S.A. ne snosi odgovornost za bilo kakvu štetu koja nastane zbog nepridržavanja ovog uputstva.

BG
ПРЕДНАЗНАЧЕНИЕ / ИЗПОЛЗВАНЕ
Продуктът предназначен за подпомагане на гравитационната вентилация.
МОНТАЖ
Преди монтаж да се прочете инструкцията. Монтаж следва да е извършен от лице притежаващо съответни разрешения. Всяко действие да се извършва при изключено захранване. Трябва да се предприеме специални грижи. Схема на монтаж: виж илустрации. Преди първа употреба уверете се, че механичното монтиране и електрическата връзка са правилни. Продуктът може да бъде включен към електрическа мрежа, която отговаря на стандарти за качество на енергията определени от законодателството. Да се обърне внимание, че в зависимост от място на инсталиране възможно е да има обратен поток на газта от димоотводи в помещението. В такъв случай да се предприемат подходящи мерки за предотвратяване на обратен поток на тези газове, в съответствие с конкретни разпоредби. Продуктът трябва да бъде включен към електрическа система с устройство (подходящ изключител), което позволява на изключване от източник на захранването. Това устройство трябва да има контактни паузи на всичките полюси, осигуряващи пълно изключване в условия на свръхнапрежение категория III. Изключващото устройство трябва да бъде поставено в електрическата система в съответствие с правилата за изграждане на такава инсталация. Продуктът трябва да се монтира на подходяща височина, т.е. осигуряваща невъзможността на директен контакт на потребителя, деца, домашни любимци и др. с вентилатора. Устройството може да се монтира в помещения, които имат отделни вентилационни канали, в съответствие с конкретни разпоредби.
ФУНКЦИОНАЛНИ ХАРАКТЕРИСТИКИ
Да се използва продукта вътре в помещенията. Устройството няма дърпан конектор (въже вкарано от долната част на вентилатора), с който може да се включи и изключи устройството (в означение на продукта има буквата B). Устройството оборудвано с електронна схема с фотоклетка (в означение на продукта има буквата P). Включване на устройството се осъществява автоматично. Под влияние на промените в интензивността на светлината в помещението, където е инсталиран продукта или след включване на конектора: виж илюстрации. Времезакъснение може да се определя с помощта на превключвател номер 1, 2, 3: виж илюстрации. С помощта на превключвател номер 4 може да се определи режими: (1- позиция "ON") - включене следва от изключване на светлината. (2 - позиция "OFF") - включене следвани от включване на светлината. С превключвател номер 5 настройва се чувствителността на схема на фотоклетка. Да се използва позицията "ON" в тъмни помещения, да се използва позиция "OFF" в слабо осветлени помещения. Продуктът не е подходящ за помещения с прозорец. Устройството оборудвано с електронна система с таймер (в означение на продукта има буква T). Контролът се извършва чрез свързване на контролер с електрически конектор: виж илюстрации. Времезакъснение следва от настройка на потенциометъра: виж илюстрации. Внимание. Стандартно потенциометъра е настроен в минимална позиция (0 мин). При първото включване към мрежата продукта ще се изключи след няколкодесет секунди до няколко минути.
Устройство оборудвано с електронен сензор за влажност (в означение на продукта има буквите HT). Включване следва автоматично, когато достигне ниво на влажността настроено на продукта или след включване на конектора: виж илюстрации. Изключване става след определено времезакъснение, след като достигне настроеното равнище на влажността в помещението. Ниво на влажността се определя с потенциометър (ВЛАЖ или H): виж илюстрации. Времезакъснение се определя с потенциометър (ВРЕМЕ или T): виж илюстрации. Изключване следва след определено времезакъснение: виж илюстрации. Внимание. Потенциометърът "ВЛАЖ или H" стандартно е настроен в средна позиция, а потенциометърът "ВРЕМЕ или T" е настроен в минимална позиция. ВНИМАНИЕ. С настроено времезакъснение в позиция 0 мин продукта включва се за няколкодесет секунди. След изключване продукта все работи, заради настроеното време на времезакъснението. За включване на вентилатори оборудвани в електронните схеми да не се използват конектори с неон или с диода LED. Устройството е оборудвано с щори затварящи се автоматично след приключване на работата (важи за продукти означени AOL).
ПРЕПОРЪКИ ЗА ЕКСПЛОАТАЦИЯ/КОНСЕРВАЦИЯ
Консервация да се извършва при изключено захранване. Да не се закрива продукта. Продуктът не е предназначен за промишлени цели. Устройството е предназначено за употреба при умерен климат. Продуктът притежава демонтирана охрана на оцтриета на потора. Използване на продукта, без монтирана охрана е забранено. Устройството може да се почиства с влажна кърпа с малко количество детергент. Демонтиран преден панел може да се измие под течаща вода. Продуктът не е предназначен за работа в помещение, където има температура >40°C.
ОБЯСНЕНИЕ НА ИЗПОЛЗВАНИТЕ ЗНАЦИ И СИМВОЛИ
P1: Номинално напрежение.
P2: Честота.
P3: Номинална мощност.
P4: Защита срещу пръски вода.
P5: Класа II. Продукт, в който за защита срещу токов удар отговаря, освен основната изолация, приложена двойна или подсилена изолация.
P6: Продуктът е в съответствие с Директивите на Европейският Съюз (ЕС).
P7: Символът означава възможност за инсталиране и използване на продукта в/върху повърхност от нормално запалим материал.
P8: Брой на оборотите в една минута.
P9: Ниво на шума.
P10: Ефективността на продукта.
ОПАЗВАНЕ НА ОКОЛНАТА СРЕДА
Пази чистотата и околната среда. Препоръчваме разделяне на отпадъците от опаковките.
P11: Това означение показва необходимостта от разделно събиране на отпадъци от електрическо и електронно оборудване. Назначени по този начин продукти, под заплаха от глоба не можете да изхвърляте в кофа за обикновен боклук заедно с други отпадъци. Тези продукти могат да бъдат вредни за околната среда и човешкото здраве, те се нуждаят от специални форми на обработка / оползотворяване / рециклиране / обезвреждане. Означенията посочват необходимостта от разделно събиране на отпадъци от електрическо и електронно оборудване, батерии и акумулатори. Продукти означени по този начин, под наказание глоба, не могат да се изхвърлят в обикновени отпадъци, заедно с други отпадъци. Продукти означени по този начин трябва да бъдат поставени на мястото на събиране на отпадъци от електрическо и електронно оборудване. За информация за пунктовете за събиране / вземане предоставят местните власти или търговци на такова оборудване. Изтощено оборудване може също да бъде върнато на продавача, при закупуване на нов продукт в размер не по-голям от новото оборудване, закупено в същия вид. Тези правила се отнасят за района на Европейския Съюз. В случай на други страни следва да се прилагат законовите разпоредби в сила в страната. Препоръчваме Ви да се свържете с нашия дистрибутор на продукта във дадена държава.
КОМЕНТАРИ/ПРЕДЛОЖЕНИЯ
Неспазване на препоръките на тази инструкция може да доведе напр. до пожар, попарене, електрически шок, физически травми и други материални и нематериални щети. Допълнителна информация за продукти на марката Kanlux са на разположение на: www.kanlux.com
Kanlux АД не носи отговорност за последствията произтичащи от неспазване на препоръките на тази инструкция.

RU/BY
ПРЕДНАЗНАЧЕНИЕ / ПРИМЕНЕНИЕ
Изделие предназначено для усилителя гравитационной вентиляции.
УСТАНОВКА
Прежде, чем приступить к установке, следует познакомиться с инструкцией. Изделие должно замонтировать лицо с соответствующими правами. Всяческие действия следует проводить при выключенном питании. Следует соблюдать особую осторожность. Схема монтажа: смотреть иллюстрацию. Перед первым употреблением изделия следует проверить механическое крепление и электрическое соединение. Изделие может быть присоединено к питающей сети, которая исполняет качественные стандарты энергии, утвержденные правом. Следует обратить внимание на то, что в зависимости от места установки можно достичь обратного протекания газов из каналов внутреннего сгорания в помещении. В такой ситуации следует предпринять соответственные меры, блокирующие обратное протекание таких газов, с учетом подробных предписаний. Изделие должно быть подключено только к такой электропроводке, которая имеет оборудование (соответствующий выключатель), предоставляющий возможность выключения из источника питания. Данное оборудование должно иметь пробелы на всех полюсах, обеспечивая тем самым полное отсоединение в условиях переключения категории III. Отсоединяющее оборудование должно быть установлено в электропроводке согласно правилам ее строения. Изделие должно быть установлено на соответствующей высоте, то есть на высоте, гарантирующей отсутствие непосредственного контакта с вентилятором всех пользователей, детей и домашних животных. Изделие можно установить в помещении, которое имеет индивидуальные вентиляционные провода, принимая во внимание особые предписания.
ФУНКЦИОНАЛЬНАЯ ХАРАКТЕРИСТИКА
Изделие применяется внутри помещений. Изделие не имеет тянущегося соединителя (шнур введен в нижней части вентилятора), который предоставляет возможность включать и выключать изделие (в обозначении изделия выступает буква B). Изделие оснащено электронической системой с фотоэлементом (в обозначении изделия выступает буква P). Включение изделия проходит автоматическим способом. Под влиянием изменения напряжения освещения в помещении, где установлено изделие, или после присоединения соединителя: смотреть иллюстрации. Временное опоздание можно устанавливать при помощи переключателей № 1, 2, 3: смотреть иллюстрацию. При помощи переключателя № 4 можно установить режим работы: (1- положение "ON") - ввод в действие наступает после того, как Вы выключите свет (2 - положение "OFF") - ввод в действие наступает после того, как Вы включите свет. Переключатель № 5 устанавливает чуткость системы фотоэлемента. Положение "ON" применять в темном помещении, положение "OFF" применять для помещений со слабым освещением. Изделие не пригодно в помещениях с окном. Изделие оснащено электронической временной системой (в обозначении изделия выступает буква T). Управление возможно благодаря соединению контроллера с электрическим соединителем: смотреть иллюстрацию. Временное опоздание можно устанавливать при помощи измерителя потенциала: смотреть иллюстрацию. Внимание. Стандартно измеритель потенциала установлен в положении минимум (0 мин). Во время первого включения в сети диапазон выключения изделия составляет: несколько десятков секунд - несколько минут. Изделие оснащено электронической системой с датчиком влажности (в обозначении выступают буквы HT). Включение наступает самостоятельно после достижения уровня влажности воздуха, установленного на изделии, или после включения соединителя: смотреть иллюстрацию. Выключается после установленного времени опоздания, рассчитываемым после получения установленного уровня влажности воздуха в помещении. Уровень влажности устанавливается при помощи измерителя потенциала (WILG или H): смотреть иллюстрацию. Опоздание во времени устанавливается при помощи измерителя потенциала (CZAS или T): смотреть иллюстрацию. Выключается после установленного времени опоздания: смотреть иллюстрацию. Внимание. По стандартам измеритель потенциала "WILG или H" установлен в среднем положении, а измеритель потенциала "CZAS или T" в минимальном положении. ВНИМАНИЕ. При установке времени опоздания в положении 0 мин. изделие включается на несколько десятков секунд. После выключения изделие дальше работает, во время наставления его на временное опоздание. Для соединения вентиляторов, оснащенных электроническими системами не использовать соеденителей с неоновыми лампами или диодом LED. Изделие оснащено жалюзи, которое закрывается автоматически после окончания работы (касается изделий, обозначенных AOL).
СОВЕТЫ ПО ЭКСПЛУАТАЦИИ / КОНСЕРВАЦИЯ
Консервацию проводить при выключенном питании. Не закрывать изделие. Изделие не предназначено для промышленных целей. Изделие предназначено для употребления в умеренном климате. Изделие имеет съемное прикрытие лопасти ротора. Использование ротора без вмонтированного прикрытия запрещено. Изделие можно чистить влажной тканью с небольшим числом детергентов. Размонтированную переднюю панель можно мыть под текучей водой. Изделие не предназначено для работы в помещении с температурой >40°C.
ОБЪЯСНЕНИЯ ПРИМЕНЯЕМЫХ ОБОЗНАЧЕНИЙ И СИМВОЛОВ
P1: Напряжение номинальное.
P2: Частота.
P3: Номинальная мощность.
P4: Защита от брызг воды.
P5: II Класс. В данном изделии защитную функцию от поражения электрическим током, кроме основной изоляции, исполняет также примененная двойная или усиленная изоляция.
P6: Изделие выполняет требования Директива Европейского Союза (ЕС).
P7: Символ обозначает возможность установки и использования изделия в/на основании из обычного сгораемого материала.
P8: Число оборотов в минуту.
P9: Уровень громкости.
P10: Производительность изделия.
ЗАЩИТА ОКРУЖАЮЩЕЙ СРЕДЫ
Заботьтесь о чистоте и окружающей среде. Рекомендуем сортировку отбросов.
P11: Данное обозначение указывает на необходимость селекционного сбора использованных электрических и электронических приборов домашнего обихода. Размеченные таким образом изделия нельзя выкидывать с обыкновенным мусором, за что грозит штраф. Данные изделия могут быть опасны для окружающей среды и для здоровья людей, они требуют специальной формы переработки / восстановления / рециклинга / обезвреживания. Разметка указывает на необходимость селекционного сбора использованного электрического и электронного оборудования, а также батарей и аккумуляторов. Данные изделия нельзя выкидывать с обыкновенным мусором и другими отходами, за это грозит наказание в виде штрафа. Данные изделия следует отдать в пункт сбора и утилизации электрического и электронического оборудования. Информацию на тему пунктов сбора/приема распространяют локальные власти или продавцы оборудования данного типа. Использованное оборудование можно также отдать продавцу, если новое изделие куплено в числе не больше, чем новое оборудование того же вида. Выше перечисленные правила касаются территории Европейского Союза. В случае других государств, следует придерживаться прав, действующих в данном государстве. Рекомендуем контакт с дистрибьютором нашего изделия в данной территории.
ПРИМЕЧАНИЯ /УКАЗАНИЯ
Несоблюдение данной инструкции может привести, например, к пожарам, ожогам, поражением электрическим током, а также к другим материальным и нематериальным убыткам. Дополнительная информация на тему товаров марки Kanlux доступна на сайте: www.kanlux.com
АО Kanlux не несет ответственности за последствия, вызванные в связи с несоблюдением предписаний данной инструкции.

UA
ПРИЗНАЧЕННЯ / ЗАСТОСУВАННЯ
Виріб призначений для підсилення гравітаційної вентиляції.
МОНТАЖ
Перед початком монтажу необхідно ознайомитися з інструкцією. Монтаж повинен виконуватися особою з відповідними компетенціями. Всі операції повинні проводитися при відімкненому живленні. Необхідно бути особливо обережним. Схема монтажу: див. ілюстрації. Перед першим використанням необхідно переконатися, що механічний монтаж і електричне підключення здійснені правильно. Виріб можна включати у мережу живлення, що відповідає стандартам щодо енергії, визначеним відповідним законодавством. Потрібно звернути увагу, що в залежності від місця встановлення може статися зворотній потік у приміщення газів, що походять з каналів згоряння. У такій ситуації слід прийняти відповідні міри, що перешкоджають зворотньому потоку таких газів, приймаючи до уваги детальні інструкції. Виріб повинен бути підключений тільки до електропроводки, обладнаної пристроєм (відповідний вимикач), що надає можливість відключення від джерела живлення. Цей пристрій повинен мати проміжки контакту на всіх полюсах, що забезпечують повне відключення в умовах перенапруги категорії III. Пристрій для відключення повинен бути розміщений в електропроводці згідно інструкцій, що стосуються будови такої проводки. Виріб повинен бути встановлений на відповідній висоті, тобто, такій, що виключає можливість безпосереднього контакту з вентилятором користувачів, дітей, домашніх тварин і т.д. Виріб можна встановити у приміщеннях, які мають індивідуальні вентиляційні канали, приймаючи до уваги детальні інструкції.
ФУНКЦІОНАЛЬНІ ХАРАКТЕРИСТИКИ
Виріб використовується всередині приміщень. Виріб не має натяжного вимикача (мотузка, виведена з нижньої частини вентилятора), що надає можливість ввімкнення та вимкнення виробу (у маркуванні виробу є літера B). Виріб оснащений електронною системою з фотоелементом (у маркуванні виробу є літера P). Ввімкнення виробу відбувається автоматично. Під впливом зміни інтенсивності освітлення у приміщенні, в якому встановлено виріб, або після ввімкнення вимикача: див. ілюстрації. Часову затримку можна настроїти за допомогою перемикачів № 1, 2, 3: див. ілюстрації. За допомогою перемикача № 4 можна встановити режим роботи: (1- позиція "ON") - запуск відбувається після вимкнення світла (2 - позиція "OFF") - запуск відбувається після ввімкнення світла. Перемикачем № 5 настроюється чутливість системи фотоелемента. Позицію "ON" застосовувати для темних приміщень, позицію "OFF" застосовувати для освітлених приміщень. Виріб не підходить для приміщень з вікном. Виріб оснащений електронною системою з часовою системою (у маркуванні виробі є літера T). Керування відбувається шляхом підключення контролера до електричного вимикача: див. ілюстрацію. Часова затримка відбувається шляхом настройки потенціометра: див. ілюстрації. Примітка. Стандартно потенціометр настроєний на мінімальну позицію (0 хв.). При першому підключенні до мережі виріб вимкнеться лише через кількадесят секунд - до кількох хвилин. Виріб оснащений електронною системою з датчиком вологості (у маркуванні виробі є літера HT). Ввімкнення відбувається автоматично після досягнення рівня вологості повітря, настроєного на виробі, або після ввімкнення вимикача: див. ілюстрації. Вимкнення відбувається через настроєний проміжок часу затримки, що відраховується після досягнення настроєного рівня вологості повітря у приміщенні. Рівень вологості виставляється за допомогою потенціометра (WILG або H): див. ілюстрації. Часова затримка настроюється за допомогою потенціометра (CZAS або T): див. ілюстрації. Вимкнення відбувається через настроєний проміжок часу затримки: див. ілюстрації.
Примітка. Стандартно потенціометр "WILG або H" встановлений у середній позиції, а потенціометр "CZAS або T" у мінімальній позиції. УВАГА. При встановленні часу затримки у позиції 0 мін виріб вмикається на кількадесят секунд. Після вимкнення виріб продовжує працювати, протягом часу, настроєного у часовій затримці. Для ввімкнення вентиляторів, оснащених електронними системами не застосовувати вимикачів з неоновою лампою або діодом LED. Виріб оснащений заслінкою, що автоматично закривається після закінчення роботи (стосується виробів з маркуванням AOL).
РЕКОМЕНДАЦІЇ ЩОДО ЕКСПЛУАТАЦІЇ / ОБСЛУГОВУВАННЯ
Обслуговування проводити лише при вимкненому живленні. Не накривати виробу. Виріб не призначений для промислових цілей. Виріб призначений для експлуатації у помірному кліматі. Виріб має зніму заслінку для лопаток ротора. Експлуатація виробу без встановленої заслінки заборонена. Виріб можна чистити вогкою тканиною з додаванням невеликої кількості миючого засобу. Демонтовану передню панель можна мити під проточною водою. Виріб не призначений для роботи у приміщенні, де температура перевищує 40°C.
ПОЯСНЕННЯ ВИКОРИСТАНИХ ПОЗНАЧЕНЬ І СИМВОЛІВ
P1: Номінальна напруга.
P2: Частота.
P3: Номінальна потужність.
P4: Захист від бризків води.
P5: Клас II. Виріб, у якому для захисту від ураження електричним струмом, окрім основної ізоляції, використовується подвійна або посилена ізоляція.
P6: Виріб відповідає вимогам Директив Євросоюзу (ЄС).
P7: Символ означає, що виріб можна встановлювати та експлуатувати на поверхні з нормальними параметрами займання.
P8: Кількість обертів за хв.
P9: Рівень шумності.
P10: Продуктивність виробу.
ЗАХИСТ НАВКОЛИШНЬОГО СЕРЕДОВИЩА
Піклуйтеся про чистоту і зовнішнє середовище. Рекомендується розділяти відходи.
P11: Це позначення вказує на необхідність розділяти використане електричне та електронне обладнання. Вироби з таким позначенням заборонено викидати до звичайного сміття з іншими відходами під загрозою штрафу. Такі вироби можуть спричинити шкоду навколишньому середовищу і здоров'ю людини, ці вироби потребують спеціальної форми переробки / регенерації / знешкодження. Маркування вказує на необхідність роздільного збирання використаного електричного й електронного обладнання, а також батарей і акумуляторів. Вироби з таким позначенням заборонено викидати до звичайного сміття з іншими відходами, під загрозою штрафу. Вироби з таким маркуванням повинні здаватися у пункти збору використаного електричного й електронного обладнання. Інформацію щодо пунктів збору/приймання можна отримати у місцевих органах влади, або продавця обладнання. Використане обладнання можна також повернути продавцеві у випадку придбання нового виробу, у кількості, що не перевищує нового обладнання цього ж виду. Вищенаведені положення діють на території Європейського Союзу. Для інших держав слід застосовувати законоположення, що діють у даній державі. Рекомендуємо звернутися до нашого дистриб'ютора на даній території.
ЗАУВАЖЕННЯ / ВКАЗІВКИ
Недотримання рекомендацій даної інструкції може спричинити, напр., пожежу, опіки, ураження електричним струмом, тілесні травми та завдати іншої матеріальної і нематеріальної шкоди.
Додаткову інформацію щодо продуктів торгової марки Kanlux можна отримати на веб-сторінці: www.kanlux.com
АТ "Kanlux" не несе відповідальності за наслідки недотримання даної інструкції.

LT
PASKIRTIS / TAIKYMAS
Gaminys skirtas pastiprinti gravitacinę ventiliaciją.
MONTAVIMAS
Prieš pradedant montuoti susipažink su instrukcija. Montavimą turi atlikti asmuo turintis atitinkamus įgalinimus. Visi darbai turi būti atliekami atjungus maitinimą. Būtinas ypatingas atsargumas. Montavimo schema: žiūrėk iliustracijas. Prieš pirmą panaudojimą reikia įsitikinti, kad gaminys yra taisyklingai mechaniškai sumontuotas ir tinkamu būdu elektriškai sujungtas. Gaminys gali būti prijungtas prie maitinimo tinklo, kuris atitinka teisės aktais patvirtintus energetinius kokybės standartus. Reikia nukreipti dėmesį į tai, kad priklausomai nuo įrengimo vietos, dujos iš garų kanalų gali nutekėti atgal į patalpą. Tokioje situacijoje reikia imtis tinkamų priemonių, kad tokios dujos negalėtų nutekėti atgal, taip pat atsižvelgiant į detaliąsias taisykles. Gaminys turi būti prijungtas prie elektros įrengimo, kuris turi įrenginį (tinkamą jungiklį) leidžiantį atjungti nuo elektros maitinimo šaltinio. Toks įrenginys privalo turėti kontaktų tarpus ant visų polių, kad užtikrintų pilną atjungimą esant trumpiesiems jungimams IKI kategorijos. Atjungiantis įrenginys turi būti uždėtas elektros įrengimo remiantis taisyklėmis dėl tokio įrengimo konstrukcijos. Gaminys turi būti įrengtas tinkamame aukštyje, t.y. aukštyje, kuriame vartotojai, vaikai, gyvuliai negalėtų tiesiogiai kontaktuotis su ventiliatoriumi. Gaminį galima įrengti patalpose, kurios turi atskirus ventiliatoriaus ortakius, taip pat atsižvelgiant į detaliąsias taisykles.
FUNKCIONALUMO BRUOŽAI
Gaminį skirtas vartoti patalpų viduje. Gaminys neturi traukiamo sujungimo (virvė išeinanti iš ventiliatoriaus apatinės dalies), kuris leidžia įjungti ir išjungti gaminį (gaminio pažymėjimas turi B raidę). Gaminys įrengtas elektronine sistema su fotoelementu (gaminio pažymėjimas turi P raidę). Gaminys įjungiamas automatiškai. Apšvietimo intensyvumui pasikeitus, patalpoje kur gaminys įrengtas, arba įsijungus sujungimui: žiūrėk iliustracijas. Vėlinimą galima nustatyti naudojant perjungiklius nr 1, 2, 3: žiūrėk iliustracijas. Perjungikliu nr 4 galima nustatyti darbo režimą: (1- pozicija "ON") - įjungimas po šviesos išjungimo (2- pozicija "OFF") - įjungimas po šviesos įjungimo. Perjungikliu nr 5 nustatomas fotoelemento sistemos jautrumą. Poziciją "ON" naudoti tamsose patalpose, poziciją "OFF" naudoti silpnai apšviestose patalpose. Gaminys nėra skirtas naudoti patalpose su langu. Gaminys įrengtas elektronine sistema su laiko sistema (gaminio pažymėjimas turi T raidę). Įrenginys valdomas prijungiant tvarkyklę prie elektrinio sujungimo: žiūrėk iliustracijas. Vėlinimas gaunamas nustačius potenciometrą: žiūrėk iliustracijas. Dėmesio. Numatytasis potenciometro nustatymas - minimalioji pozicija (0 min). Prijungus gaminį prie elektros tinklo pirmą kartą, jis išsijungs po tam tikro laiko, nuo keliasdešimt iki kelių minučių. Gaminys įrengtas elektronine sistema su drėgmės sensoriumi (gaminio pažymėjimas turi H raidę). Jis įsijungia automatiškai, oro drėgmei pasiekus lygį nustatytą ant gaminio arba įsijungus sujungimui: žiūrėk iliustracijas. Išjungiamas po nustatyto vėlinimo laiko, kuris skaitomas oro drėgmei pasiekus nustatytą lygį patalpoje. Drėgmės lygis nustatomas naudojant potenciometrą (WILG lub H): žiūrėk iliustracijas. Vėlinimas nustatomas naudojant potenciometrą (CZAS lub T): žiūrėk iliustracijas. Išjungiamas po nustatyto vėlinimo laiko: žiūrėk iliustracijas. Dėmesio. Numatytasis "WILG arba H" potenciometro nustatymas - vidurinė pozicija, tačiau "CZAS arba T" potenciometro nustatymas - minimalioji pozicija. DĖMESIO. Nustačius vėlinimo laiką pozicijoje 0 min, gaminys įsijungia keliasdešimt sekundžių. Išjungus, gaminys veikia toliau, per laiką nustatytą ant laiko vėlinimo. Įjungiant ventiliatorius įrengtus elektroninėmis sistemomis, negalima naudoti sujungimus su neonine lempa arba LED diodu. Gaminys įrengtas žaliuze, kuri automatiškai užsidaro pasibaigus darbui (liečia gaminius su pažymėjimu AOL).
EKSPLOATAVIMO REKOMENDACIJOS / KONSERVAVIMAS
Konservavimas turi būti atliekamas atjungus maitinimą. Neuždengti gaminio apdangalais. Gaminys nėra skirtas pramonei. Gaminys skirtas naudoti vidutiniame klimate. Gaminys turi nuimamą rotoriaus menčių apdangalą. Uždrausta naudoti gaminį be įrengto apdangalo. Gaminį galima valyti drėgnais audiniais su nedideliu valymo priemonės kiekiu. Išmontuotą priekinį panelį galima plauti tekančiu vandeniu. Gaminys nėra skirtas darbui patalpoje, kurioje yra temperatūra >40°C.
VARTOJAMŲ ŽENKLINIMŲ IR SIMBOLIŲ AIŠKINIMAS
P1: Nominali įtampa.
P2: Dažnis.
P3: Nominali galia.
P4: Apsauga nuo vandens purslų.
P5: II klasė. Gaminys, kuriame apsaugos nuo elektros smūgio priemonės apima be pagrindinės izoliacijos, dvigubą arba sustiprintą izoliaciją.
P6: Gaminys atitinka Europos Sąjungos (ES) direktyvų reikalavimus.
P7: Simbolis reiškia, kad gaminys gali būti instaliuojamas ir naudojamas ant normaliai degios medžiagos pagrindo.
P8:Apsisukimų kiekis per min.
P9: Garsumo lygis.
P10: Gaminio našumas.
APLINKOSAUGA
Rūpinkitės švarumu ir aplinka. Rekomenduojame sunaudotų pakuočių atliekų segregavimą.
P11: Šis ženklinimas nurodo, kad sudevėti elektriniai ir elektroniniai įrenginiai privalo būti selektyviai surenkami. Taip paženklintų gaminių negalima išmesti į komunalinių atliekų savartyną kartu su kitomis šiukšlėmis - už tai gresia piniginė bauda. Tokie gaminiai gali būti kenksmingi kaip aplinkai, taip ir žmonių sveikatai, jiems turi būti taikomos specialios žaliavų perdirbimo priemonės siekiant užtikrinti tų atliekų utilizavimą, nukenksminimą, antrinį panaudojimą. Ženklinimas nurodo kad sudėvėti elektriniai ir elektroniniai įrenginiai bei baterijos ir akumuliatoriai privalo būti selektyviai surenkami. Taip paženklintų gaminių negalima išmesti į komunalinių atliekų savartyną kartu su kitomis šiukšlėmis - už tai gresia piniginė bauda. Taip paženklinti gaminiai privalo būti perduoti sudėvėtų elektroninių ir elektrinių įrenginių surinkėjui. Informacijos dėl surinkėjų/priėmėjų perduoda vietos valdžios arba šio tipo įrenginio pardavėjai. Sudėvėtas įrenginys taip pat gali būti perduotas pardavėjui, nupirkus naują gaminį, kiekiu kuris neperžengia šio tipo nupirkto įrenginio kiekį. Ankščiau minėtos taisyklės liečia Europos Sąjungos teritoriją. Kitose šalyse reikia taikyti teisinius reguliavimus, kurie galioja šioje šalyje. Rekomenduojame susisiekti su mūsų tiekėju, atitinkamoje teritorijoje.
PASTABOS / NURODYMAI
Nesilaikymas šios instrukcijos nurodymų gali sukelti pvz. gaisrą, nuplykimus, elektros smūgį, fizinius pažeidimus bei kitokias materialias ir nematerialias žalas. Papildomų informacijų Kanlux markės gaminių tema rasite svetainėje: www.kanlux.com
Kanlux S.A. neneša atsakomybės už pasekmes kilusias dėl šios instrukcijos reikalavimų nesilaikymo.

LV
IZMANTOJUMS / LIETOŠANA
Izstrādājums ir paredzēts gravitācijas ventilācijas stiprināšanai.
MONTĀŽA
Pirms montāžas iepazīstieties ar instrukciju. Montāža jāveic personai kam ir piemērotas kvalifikācijas. Visas darbības jāveic esot izslēgtam spriegumam. Jābūt īpaši piesardzīgam. Montāžas shēma: skaties ilustrācijas. Pirms pirmās lietošanas jāpārliecinās, vai ir piemērots mehāniskais piestiprinājums un elektriskā pieslēgšana. Izstrādājumu var pieslēgt barošanas elektrotīklam, kas atbilst enerģijas kvalitātes standartiem pēc likuma. Jāpievērš uzmanība uz to, ka atkarīgi no instalācijas vietas, gāzes no dūmu kanāliem var notecēt atpakaļ telpā. Tādā situācijā jāveic piemēroti pasākumi, lai tādas gāzes nevarētu notecēt atpakaļ, ņemot arī vērā detalizētos norādījumus. Izstrādājums jāpieslēdz tikai elektroinstalācijai ar ierīci (piemērotu slēdzi), kas dod iespēju atslēgt no sprieguma avota. Izstrādājumam jābūt kontaktu starpas uz visiem poliem, kas nodrošina pilnīgu atslēgšanu esot īsslēgumiem III kategorijas. Atvienojošā ierīce jānovieto elektroinstalācijā saskaņā ar norādījumiem par tādas instalācijas uzbūvi. Izstrādājums jāierīko piemērotā augstumā, t.i. augstumā, lai neļautu lietotājiem, bērniem, dzīvniekiem tieši saskarties ar ventilatoru. Izstrādājumu var ierīkot telpās, kādās ir atšķirīgi ventilācijas gaisa vadi, ņemot arī vērā detalizētos norādījumus.
FUNKCIONĀLĀS ĪPAŠĪBAS
Izstrādājums jālieto telpu iekšā. Izstrādājumam nav velkama savienotāja (virve izvilkta no ventilatora apakšdaļas), kas dod iespēju ieslēgt un izslēgt izstrādājumu (izstrādājuma apzīmējumā ir B burts). Izstrādājums ir aprīkots ar elektrosistēmu ar fotoelementu (izstrādājuma apzīmējumā ir P burts). Izstrādājuma ieslēgšana notiek automātiski. Ja apgaismes intensitāte nomainījusi, telpā kur ir ierīkots izstrādājums, vai pēc savienotāja ieslēgšanas: skaties ilustrācijas. Laika nobīdi var uzstādīt ar pārslēdžu nr 1, 2, 3 palīdzību: skaties ilustrācijas. Ar pārslēdzi nr 4 var uzstādīt darba režīmu: (1- pozīcija "ON") - ieslēgšana notiek pēc gaismas izslēgšanas (2- pozīcija "OFF") - ieslēgšana notiek pēc gaismas ieslēgšanas. Ar pārslēdzi nr 5 uzstādām fotoelementa sistēmas jutīgumu. Pozīciju "ON" lietojiet tumšās telpās, pozīciju "OFF" lietojiet vāji apgaismotās telpās. Izstrādājums nav paredzēts lietošanai telpās ar logu. Izstrādājums ir aprīkots ar elektrosistēmu ar laika sistēmu (izstrādājuma apzīmējumā ir T burts) Ierīce tiek vadīta pieslēdzot draiveri elektriskajam savienotājam: skaties ilustrācijas. Laika nobīdi iegūstam uzstādot potenciometru. skaties ilustrācijas. Uzmanību Noklusēts potenciometra uzstādījums - minimālā pozīcija (0 min). Pieslēdzot izstrādājumu elektrotīklam pirmo reizi, tas izslēgsies pēc laika, no vairākiem desmitiem sekunžu līdz dažām minūtēm. Izstrādājums ir aprīkots ar elektrosistēmu ar mitruma sensoru (izstrādājuma apzīmējumā ir H burts). Ieslēgšana notiek automātiski, pēc tam kad tiks sasniegts gaisa mitruma līmenis, kurš uzstādīts izstrādājumā vai pēc savienotāja ieslēgšanas: skaties ilustrācijas. Izslēgšana notiek pēc uzstādīts laika nobīdes, kura tiek skaitīta pēc tam kad tiks sasniegts gaisa mitruma līmenis telpā. Mitruma līmenis tiek uzstādīts ar potenciometra (WILG lub H) palīdzību: skaties ilustrācijas. Nobīdes laiks tiek uzstādīts ar potenciometra (CZAS lub T) palīdzību: skaties ilustrācijas. Izslēgšana notiek pēc uzstādītas laika nobīdes: skaties ilustrācijas. Uzmanību: Noklusēts "WILG lub H" potenciometra uzstādījums - vidus pozīcija, taču "CZAS lub T" potenciometra uzstādījums - minimālā pozīcija. Uzmanību Uzstādot laika nobīdi pozīcijā 0 min, izstrādājums ieslēdzas vairākiem desmitiem sekunžu. Pēc izslēgšanas, izstrādājums darbojas tālāk, laikā kurš uzstādīts laika nobīdē. Ieslēdzot ventilatorus, kas ir aprīkoti ar elektrosistēmām, nelietojiet savienotājus ar neona lampu vai LED diodi. Izstrādājums ir aprīkots ar žalūziju, kas automātiski aizveras pēc darba beigām (tas attiecas uz izstrādājumiem, kam ir apzīmējums AOL).
EKSPLUATĀCIJAS NORĀDĪJUMI / KONSERVĀCIJA
Konservācija jāveic esot izslēgtam spriegumam. Neapklājiet izstrādājumu. Izstrādājums nav paredzēts rūpniecībai. Izstrādājums ir paredzēts lietošanai mērenā klimatā. Izstrādājums ir aprīkots ar noņemamu rotora lāpstiņu apvalku. Nedrīkst lietot izstrādājumu bez samontēta apvalka. Izstrādājumu var tīrīt ar mitriem audumiem ar nelielu tīrīšanas līdzekļa daudzumu. Demontētu priekšpuses paneli var mazgāt zem tekoša ūdens. Izstrādājums nav paredzēts darbam telpā, kur ir temperatūra >40°C.
IZMANTOTU APZĪMĒJUMU UN SIMBOLU IZSKAIDROŠANA
P1: Nominālais spriegums.
P2: Frekvence.
P3: Nominālā jauda.
P4: Aizsardzība no ūdens šļakstiem.
P5: Klase III. zstrādājums kādā aizsardzību no elektrošoka veido, izņemot pamata izolāciju, izmantota dubulta vai pastiprināta izolācija.
P6: Izstrādājums atbilst Eiropas Savienības direktīvu prasībām (ES).
P7: Simbols nozīmē, ka ir iespēja ierīkot un lietot izstrādājumu tikai uz virsmas/virsmā no normāli uzliesmojošā materiāla.
P8: Apgriezienu daudzums minūtē.
P9: Skaļuma līmenis .
P10: Izstrādājuma iedarbīgums.
VIDES AIZSARDZĪBA
Rūpējieties par tīrību un apkārtējo vidi. Ieteicam šķirot iepakojumu atkritumus.
P11: Tas apzīmējums rāda ka ir vajadzība selektīvi vākt lietotas elektriskās un elektroniskās iekārtas. Tajā veidā apzīmēti izstrādājumus, neizpildes gadījumā paredzot naudas sodu, nedrīkst izmest kopā ar parastiem atkritumiem. Tādi izstrādājumi var būt kaitīgi videi un cilvēku veselībai, tie pieprasa speciāla tipa pārstrādāšanas / otrreizēja izmantošana / reciklēšana / neitralizēšana. Apzīmējums rāda ka ir vajadzība selektīvi vākt lietotas elektriskās un elektroniskās iekārtas kā arī baterijas un akumulatorus. Tajā veidā apzīmētus izstrādājumus, neizpildes gadījumā paredzot naudas sodu, nedrīkst izmest kopā ar parastiem atkritumiem. Tajā veidā apzīmēti izstrādājumi jāatdod attiecīgajā lietotu elektronisko vai elektrisko iekārtu vākšanas punktā. Informāciju par vākšanas/saņemšanas punktiem var iegūt no reģionālas valdības vai šī tipa iekārtas pārdevēja. Lietotu iekārtu var arī atdot pārdevējam, gadījumā kad tiek iepirkts jauns izstrādājums daudzumā, kas nepārsniedz tā paša tipa iepirkts iekārtas daudzumu. Iepriekšminēti norādījumi attiecas uz Eiropas Savienības teritoriju. Citās valstīs jāievēro juridiski noteikumi, kas ir spēkā attiecīgā valstī. Ieteicam sazināties ar mūsu izstrādājumu izplātītāju attiecīgajā reģionā.
PIEZĪMES / NORĀDĪJUMI
Šīs instrukcijas norādījumu neievērošana var novest līdz piem. ugunsgrēka radīšanai, apdegumiem, elektrošokam, fiziskiem ievainojumiem un citiem materiāliem vai nemateriāliem zaudējumiem.
Papildu informācija par Kanlux markas produktus ir pieejama šeit: www.kanlux.com
Kanlux S.A. nenes atbildību par sekām kas radīsies šīs instrukcijas norādījumu neievērošanas dēļ.

EE
EESMÄRK / RAKENDUS
Seade on mõeldud gravitatsioon ventilatsiooni abistamiseks.
MONTEERIMINE
Enne kokkupanemise tööde asumist tutvu kasutamisejuhendiga. Monteerimistöösid peab sooritama vastavaid kvalifikatsioone omav isik. Igasugu tehinguid sooritada väljalülitatud toitevoolu korral. Tuleb säilitada erilised ettevaatlikkuse vahendid. Monteerimise skeem: vaata illustratsiooni. Enne esimest kasutamist tuleb ülekontrollida seade õigepärast mehaanilist kinnitust ja elektrilist ühendust. Seade võib olla ühendatud toitlustus energiavõrguga, mis täidab seaduse poolt ettenähtud energia kvaliteedi normid. Tuleb pöörata tähelepanu, et sõltuvalt sellest kus kohas sooritame seadme montaaži, võib juhtuda gaaside tagasi voolamist ruumidesse, mis tulenevad heitegaaside kanalitest. Sellises olukorras tuleb ette võtta vastavalt sellised ohutuse meetmed, mis ei lubaks heitegaasidele tagasi voolamist, arvestades eritingimuste reeglite nõudeid. Seade peab olema ühendatud üksainu sellise elektriinstallatsiooni külge, mis omab sellist kaitselülitit (vastav väljalüliti), mis ei luba seade lahkulülitamist voolu allikast. Antud lüliti peab omama klemmidevahelist nähtavat vahe kõikidel poolustel, kindlustades täielikku lahkulülitamist, täites ülekoormuste III kategooria tingimusi. Seadme kaitselüliti peab olema paigutatud elektriinstallatsioonis, vastavalt eeskirjade nõuete järgi, mis puudutab sellise installatsiooni ehitust. Seade peab olema monteeritud vastaval kõrgusel, tähendab sellisel kõrgusel, mis garanteerib ventilaatoriga otse kokkupuutumise võimaluse puudulikust, kas siis kasutajatel, lastel, koduloomadel jne. Seadet võib monteerida sellistes ruumides, kus on paigutatud iseseisvad ventilatsiooni juhtmed, pidades samas meeles eritingimuste reeglite nõudeid.
OTSTARBEKOHASED OMADUSED
Seaded kasutada ruumide sees. Seade ei ole varustatud tõmbelülitiga (nöör on väljaviidud ventilaatori alumisest osast), mis võimaldab seadme sisse- ja väljalülitamise (seadme märgistuses esineb täht B). Seade on varustatud elektroonilisse süsteemi koos fotoelemendiga (seadme märgistuses esineb täht P). Seadme sisselülitumine toimub automaat järjekorras. Valguse intensiivsuse muutumise mõjul ruumis, kus on monteeritud seade, või siis peale lüliti sisselülitamist: vaata illustratsiooni. Ajaviivituse võib määrata järgmiste lülitite abil nr 1, 2, 3: vaata illustratsiooni. Lüliti nr 4 abil võib määrata töörežiimi: (1 - positsioon "ON") - sisselülitumine toimub pärast valguse väljalülitamist. (2 - positsioon "OFF") - sisselülitumine toimub pärast valguse sisselülitamist. Lülitiga nr 5 määratakse ära fotoelemendi süsteemi tundlikkuse. Lüliti positsioon "ON" määrata pimedate ruumide jaoks, positsiooni "OFF" määrata nõrgalt valgustatud ruumide jaoks. Seade ei sobi kasutamiseks ruumides, kus on aken. Seade on varustatud elektroonilise seadmega koos kellasüsteemiga (seadme märgistuses esineb täht T). Kaugjuhtimine toimub peale draiverplaadi ühendamist elektrilise ühendusklemmiga: vaata illustratsiooni. Ajaviivitus toimub alles pärast potentsimeetri näitaja määramist: vaata illustratsiooni. Tähelepanu. Standardselt potentsimeeter on paigutatud minimaal positsiooni (0 min). Esimesel käivitamisel võrku seade lülitub välja alles peale ajavahemiku saavutamist, alates mitmekümne sekundist kuni mitme minutini. Seade on varustatud elektroonilise skeemi koos niiskuse anduriga (seade on siis tähistatud tähtedega HT). Sisselülitumine toimub iseseisvalt peale vajaliku õhuniiskuse taseme saavutamist, mis sai määratud otse seadme peal või siis lüliti sisse lülitamisel: vaata illustratsiooni. Väljalülitumine toimub määratud hilinemise aja järgi, mida arvestatakse peale vajaliku õhuniiskuse taseme saavutamist ruumis. Niiskuse taseme määratakse potentsimeetri abil (NIISKUS või H): vaata illustratsiooni. Ajalist hilinemist määratakse potentsimeetri (AEG või T) abil: vaata illustratsiooni. Väljalülitumine toimub vastavalt määratud ajareleel hilinemisele: vaata illustratsiooni. Tähelepanu. Standardselt potentsiomeeter "NIISKUS või H" on paigutatud keskpositsioonis, ning potentsiomeeter "AEG või T" asub minimaal positsioonis. TÄHELEPANU. Hilinemise kella näituri paigutamine 0 minuti positsiooni, lubab seadet-sisse lülitada ainult mitmekümneks sekundiks. Peale vooluallika väljalülitamist seade töötab edasi, ajavahemikus määratud hilinemise kellanäituriga. Ventilaatorite sisselülitamiseks, mis on varustatud elektroonikasse, ei ole soovitatud kasutada ühendusklemme koos neoonvalgustitega või LED dioodidega. Seade on varustatud automaatselt sulgevatega rullkardinatega peale töö lõpetamist (puutub neid tooteid, mis on märgistatud AOL).
EKSPLUATATSIOONILISED / HOOLDUS SOOVITUSED
Hooldus töösid sooritada väljalülitatud toitevooluga. Ärge katke seadet. Toode ei ole ette nähtus tööstuslikkudeks eesmärkideks. Toode on ette nähtud kasutamiseks mõõdukas kliimavööndis. Seadmel on maha võetav ventilaatori labidate kate. Seadme käivitamine ilma kaitsekatteta on keelatud. Seadet võib puhastada niiske lapiga koos väikse pesemisvahendi kogusega. Mahavõetud seadme esipaneeli võib pesta jooksva vee all. Seade ei ole ettenähtud töötamiseks ruumides, kus ümbruskonna temperatuur ületab >40°C.
KASUTATUD MÄRGISTUSTE JA SÜMBOLITE SELGITUSED
P1: Nominaal pinge.
P2: Sagedus.
P3: Nominaal võimsus.
P4: Kaitse veepritsmete eest.
P5: II Klass. Seade, kus kaitset elektrilöögi eest vastutab veel, peale põhiisolatsiooni, lisakaitsevahendid nagu kahekordne või tugevdatud isolatsioon.
P6: Toode vastab Euroopa Liidu (EL) Direktiivide nõuetele.
P7: Märgistatud sümbol tähendab, võimalust installeerida ja kasutada seadet pinnas/l, mis on normaalselt põlevast materialist.
P8: Pöörete arv minutis.
P9: Müratse.
P10: Toote tõhusus.
KESKONNAKAITSE
Hoolitse puhtuse ja keskkonna eest. Soovitame pakendijäätmete segregatsiooni.
P11: See märgistus näitab vajadust eraldi koguda ärakasutatud elektri- ja elektroonikaseadmeid. Tooteid sel viisil märgistatud, trahvi ähvardusel, ei tohi väljavisata tavalisse prügikasti koos muude jäätmetega. Sellised tooted võivad olla kahjulikud keskkonnale ja inimeste tervisele, nad nõuavad erilist ümbertöötlemist / taaskasutamist / ringlussevõtu / kõrvaldamist. Etikett näitab vajadust koguda eraldi elektriseadmeid ja elektroonikaseadmeid ning patareisid ja akumulaatoreid. Tooted sel viisil märgistatud trahvi ähvardusel, ei tohi minema visata tavalise prügikasti koos muude jäätmetega. Tooted sel viisil märgistatud peavad olema ära antud kasutatud elektriseadmete või elektroonikaseadmete kogumispunkti. Teavet kogumispunktide/vastuvõtmise kohtade kohta saavad anda kohalikud omavalitsus võimud või selliste seadmete edasimüüjad. Kasutatud seadmeid võib tagastada ka müüjale, juhul, kui ostetavat kogus uusi tooteid ei ole suurem, kui ostetavad samalaadi uued seadmed oma kogusega on vastavuses. Ülevalpool toodud reeglid kehtivad Euroopa Liidu piirkonnas. Teiste riikide puhul tuleks kasutusele võtta kohalikke õigusakte, mis kehtivad antud riigis. Me soovitame teil ühendust võtta oma toote turustajaga teie piirkonnas.
MÄRKUSED / NÄPUNÄITED
Käesoleva käsiraamatus toodud soovituste eiramine, võivad põhjustada näiteks tulekahju, põletushaavu, elektrilööki, füüsilisi vigastusi ja muid kahjustusi nii materiaalseid ja immateriaalseid. Kanlux margi all olevate toodete kohta lisainfot leiate veebil: www.kanlux.com
Kanlux A.S. ei kanna mingisugust vastutust juhtumite eest, mis tulenevad mitte kinnipidamisest siin toodud kasutusjuhendusest.

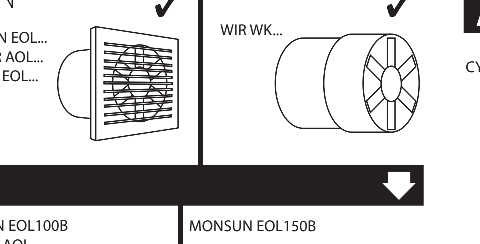

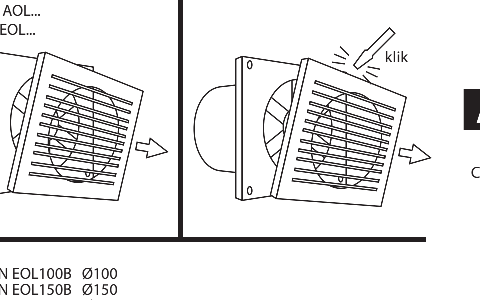

MONSUN EOL100B Ø100
MONSUN EOL150B Ø150
TWISTER AOL100... Ø100
TWISTER AOL120... Ø120
CYKLON EOL100... Ø100
CYKLON EOL120... Ø120
CYKLON EOL150... Ø100

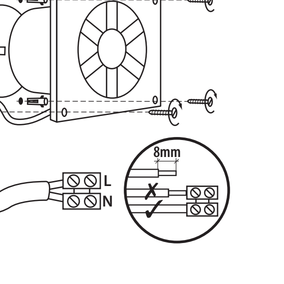

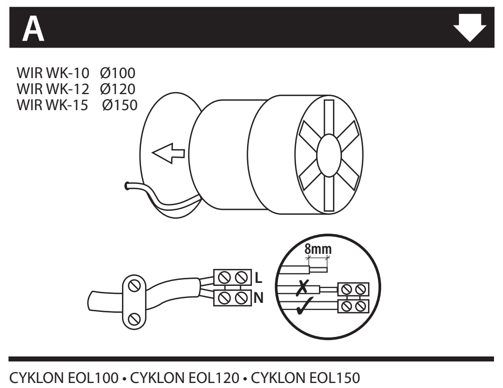

CYKLON EOL100 • CYKLON EOL120 • CYKLON EOL150

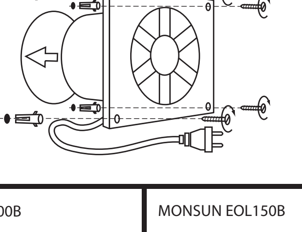

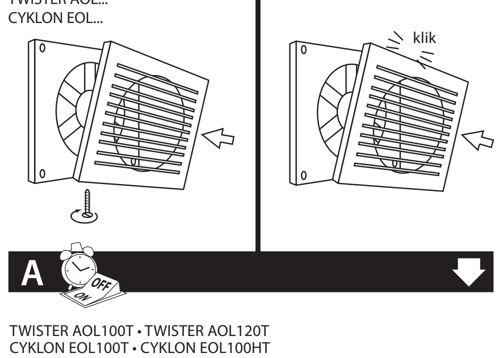

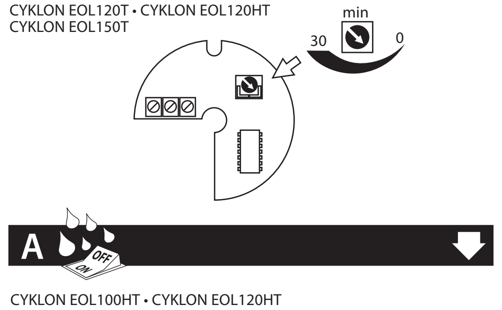

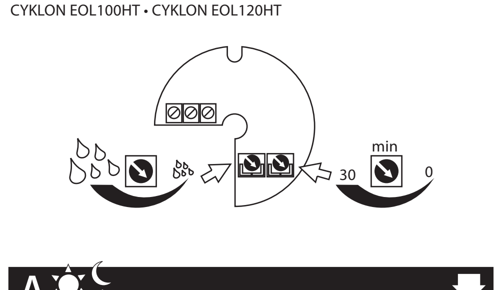

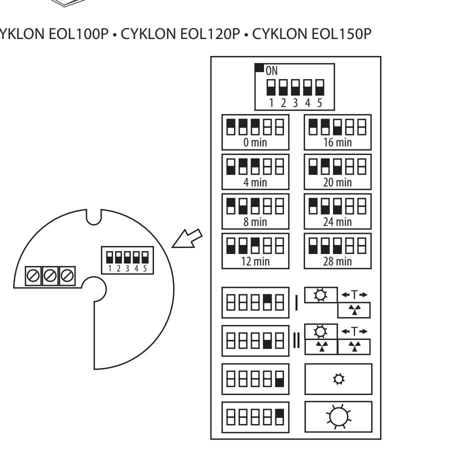

(PL) Kanlux S.A., ul. Objazdowa 1-3, 41-922 Radzionków
(CZ) Distributor: Kanlux s.r.o., Sadová 618, 738 01 Frýdek-Místek
(SK) Distributor: Kanlux s.r.o., Štefánika 379/19, 911 01 Trenčín
(H) Forgalmazza: Kanlux Kft., 9026 Győr, Bácsai út 153/b
(UA) ТОВ Kanlux, Вул. Сім'ї Сосніних 3 офіс 523, 03148 м. Київ